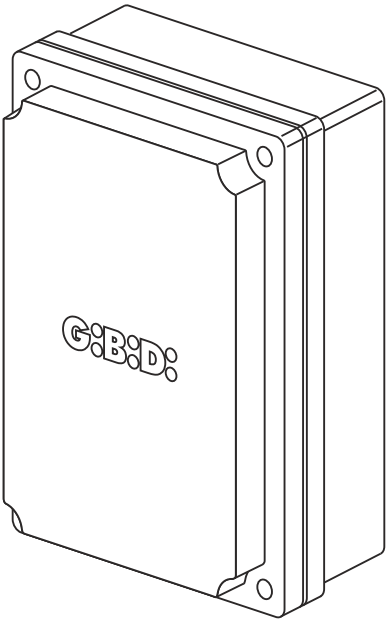

BE24

BE24 - (AS06250)
FIRMWARE Rev.5

Apparecchiatura elettronica
ISTRUZIONI PER L'INSTALLAZIONE

Electronic control unit
INSTRUCTIONS FOR INSTALLATION

Platine électronique
INSTRUCTIONS POUR L'INSTALLATION

Elektronische apparatuur
INSTRUCTIES VOOR DE INSTALLATIE

IT UK FR NL

FR

1 - CARACTERISTIQUES TECHNIQUES

Platine	**BE24 / AS06250**
Type	**Platine électronique pour l'automation d'un portail battant avec double porte et moteurs en 24Vdc**
Alimentation	230 Vac monophasé 50/60 Hz
N° moteurs	1-2
Alimentation moteur	24 Vdc
Clignoteur	24 Vdc 10W max
Alimentation accessoires	24 Vdc 10W max
Récepteur radio	Integré, 200 émetteurs maxi
Température de service	-20°C +60°C
Temps de travail	ENCODER OU TEMPS

2 - CARACTERISTIQUES TECHNIQUES / FONCTIONS

- LED rouges de signalisation des contacts N.C. et pour la mémorisation des émetteurs.
- LED bleu pour la programmation des temps.
- Touches sur la platine pour la programmation et pour l'apprentissage des émetteurs .
- Apprentissage des temps de travail automatique, avec procédure simplifiée.
- Récepteur radio à bord qui peut mémoriser jusqu'à 200 émetteurs.
- Gestion des canaux des émetteurs par dip switch
- Ralentissement en ouverture et fermeture.
- Vitesse ralentissement et mouvement réglable par dip switch.
- Arrêt et inversion du mouvement après l'intervention des dispositifs de sécurité.
- Fonction anti-écrasement tant à vitesse normale qu'à vitesse ralentie.
- Lecture ampère-métrique de l'absorption du moteur pour la fonction anti-écrasement, réglable par dip switch.
- Fonctionnement piéton avec ouverture porte 1.
- 2 entrées N.C. photocellule 1, photocellule 2.
- 1 Entrée (SAFETY) programmable par dip switch comme STOP ou BORD SENSIBLE.
- 2 possibles logiques de fonctionnement: pas - pas avec stop ou de copropriété sélectionnable par dip switch.
- Temps de déphasage portes réglable par dip switch.
- Activation et programmation différenciée de la refermeture automatique totale et piéton.
- Prédisposition pour utilisation avec batteries tampon.
- Soft-Start et Soft-Stop pour limiter les chocs mécaniques.

Mercie pour avoir choisi GI.BI.DI.

⚠ **LIRE ATTENTIVEMENT CETTE NOTICE AVANT DE PROCÉDER À L'INSTALLATION.**

AVVERTISSEMENTS:
Ce produit-ci a été essayé en GI.BI.DI. en vérifiant la parfaite correspondance des caractéristiques aux directives en vigueur. GI.BI.DI. S.r.l. se réserve la faculté de modifier les données techniques sans aviser, en fonction de l'évolution du produit.

ECOULEMENT: GI.BI.DI. conseille de recycler les composants en plastique d'écouler dans spéciaux centres habilités les composants électroniques en évitant de contaminer le milieu avec substances polluantes.

FR

3 - INSTRUCTIONS POUR L'INSTALLATION

- Avant d'effectuer l'installation, il faut prévoir en amont de la même un interrupteur magnétique thermique et différentiel avec capacité maxi 10A. L'interrupteur doit assurer une séparation omnipolaire des contacts, avec distance d'ouverture d'au moins 3 mm.
- Pour éviter possibles interférences, différencier et maintenir toujours séparés les câbles de puissance (section mini 1,5mm²) des câbles de signal (section mini 0,5mm²).
- Effectuer les connections en se référant aux tableaux suivants et à la sérigraphie ci-jointe. Il faut faire particulièrement attention à raccorder en série tous les dispositifs qui doivent être connectés à la même entrée N.C. (normalement fermé) et en parallèle tous les dispositifs qui partagent la même entrée N.O. (normalement ouvert).
- Une mauvaise installation ou une mauvaise utilisation du produit peut compromettre la sécurité de l'installation.
- Tous les matériaux présents dans l'emballage ne doivent pas être laissés à la portée des enfants car ils peuvent être dangereux.
- Le constructeur décline toute responsabilité quant au bon fonctionnement de l'automation en cas d'utilisation de composants et accessoires de sa production et inappropriés à l'utilisation prévue.
- Après la mise en place, il faut toujours contrôler avec attention le bon fonctionnement de l'installation et des dispositifs utilisés.
- Cette notice d'instructions s'adresse à personnes autorisées à la mise en place d'"appareils sous tension", il faut donc avoir une bonne connaissance de la technique, exercée comme profession et conformément aux reglémentations en vigueur.
- La maintenance doit être effectuée par un personnel qualifié.
- Avant d'effectuer toute opération de nettoyage ou maintenance, il faut débrancher la platine des réseaux d'alimentation électrique.
- La platine ici décrite doit être utilisée uniquement pour l'emploi pour le quel elle a été conçue.
- Vérifier le but de l'utilisation finale et s'assurer de prendre toutes les sécurités nécessaires.
- L'utilisation des produits et leur destination à des usages différents de ceux prévus, n'a pas été expérimentée par le constructeur, donc les travaux exécutés sont sous l'entière responsabilité de l'installateur. Signaler l'automation avec plaques de mise en garde qui doivent être visibles.
- Aviser l'usager que les enfante ou les animaux ne doivent pas jouer ou s'arrêter près du portail.
- Protéger d'une manière adéquate les points de danger (par exemple en utilisant une bande sensible).

4 - MISES EN GARDE POUR L'UTILISATEUR

- En cas de panne ou dysfonctionnement, couper l'alimentation en amont de l'appareil et appeler l'assistence technique. Vérifier périodiquement le fonctionnement des dispositifs de sécurités. Les éventuelles réparations doivent être exécutées par personnel spécialisé utilisant matériels d'origine et certifiés.
- Le produit ne doit pas être utilisé par enfants ou personnes avec réduites capacités physiques, sensoriales ou mentales, o sans expérience et connaissance, à moins qu'ils n'ont pas été correctement instruis.
- Ne pas accéder à la fiche pour régulations et/ou maintenances.

5 - BRANCHEMENTS ELECTRIQUES: FASTON

FASTON	Description
CF1	0 Vac de transformateur
CF2	24 Vac de transformateur

ATTENTION: IMPORTANTES INSTRUCTIONS DE SÉCURITÉ.
Il est important pour la sécurité des personnes suivre ces instructions-ci.
Garder la présente notice d'instructions.

FR

6 - BRANCHEMENTS ELECTRIQUES: BORNIERS

Borne	Position	Signal	Description
M1	1	M1+	Moteur 1+
	2	M1-	Moteur 1-
	3	M2+	Moteur 2+
	4	M2-	Moteur 2-
M2	5	EL+	+ Alimentation serrure électrique 12V.
	6	EL-	- Alimentation serrure électrique 12V.
	7	LAMP/SPIA	+ Alimentation CLIGNOTEUR/LAMPE TEMOIN 24Vdc 10W MAX.
	8	LAMP/SPIA	- Alimentation CLIGNOTEUR/LAMPE TEMOIN 24Vdc 10W MAX.
	9	+ACC	+24Vdc Alimentation accessoires extérieurs MAX 10W.
	10	-ACC	Commun alimentation accessoires extérieurs MAX 10W.
M3	11	5V	Alimentation +5Vdc ENCODER moteur 1.
	12	S1	Signal ENCODER moteur 1.
	13	COM	Commun alimentation ENCODER moteur 1.
	14	5V	Alimentation +5Vdc ENCODER moteur 2.
	15	S2	Signal ENCODER moteur 2.
	16	COM	Commun alimentation ENCODER moteur 2.
M4	17	START	Entrée START (N.O.).
	18	PED	Entrée PIETON (N.O.) La manœuvre Piéton est faite avec logique Automatique, pas modifiable
	19	PHOTO 1	Entrée PHOTOCELLULE 1 (N.C.) active seulement en fermeture. Quand elle est interceptée pendant la fermeture, elle inverse tout de suite le mouvement en ouverture. En ouverture elle n'est pas influente. En pause elle recharge le temps de pause.
	20	PHOTO 2	Entrée PHOTOCELLULE 2 (N.C.) active en ouverture et fermeture. Quand elle est interceptée, elle bloque les moteurs dans l'attente du relâchement. Quand on restaure le contact de PHOTO2, le portail se mouve en ouverture. En pause charge le temps de pause.
	21	STOP SAFETY	Entrée programmable (STOP – BORD SENSIBLE).
	22	COM	Commun entrées.
	23	COM	Commun entrées.
	24	IN1	Entrée IN 1 (N.O.) pour la connection de dispositifs extérieures, par example montre. **Fonctionnement:** Portail fermé → ouverture totale Pendant l'ouverture totale → SANS IMPORTANCE Pendant l'ouverture piéton → ouverture totale Portail complètement ouvert → recharge le temps de fermeture automatique, si activé, autrement SANS IMPORTANCE Portail ouvert par Piéton → ouverture totale Pendant la fermeture → ouverture totale **ATTENTION:** se rappeler d'activer tant la refermeture automatique, s'on la veut, que la logique copropriété si on ne veut pas d'interactions avec la commande de START pendant la phase d'ouverture.
	25	IN2	Entrée pas utilisée.

FR

M5	**26**	COM	Entrée chausse antenne.
	27	ANT	Entrée signal antenne.
M6	**28**	+BAT	+Batterie 24V MAX 3Ah.
	29	-BAT	-Batterie 24V MAX 3Ah.

7 - FUSIBLES DE PROTECTION

Position	Valeur	Type	Description
F1	**10A**	F	Protection alimentation batterie 24V.
F2	**3,15A**	F	Protection accessoires extérieurs, serrure électrique et clignoteur
F3	**8A**	F	Protection platine électronique.
F4	**2A**	T	Protection transformateur.

8 - LED DE SIGNALISATION

Position	Couleur	Signal	Description	
L1	VERT	START	S'allume quand on active la commande START du bornier ou du récepteur.	
L2	VERT	PED	S'allume quand on active la commande PED du bornier ou du récepteur.	
L3	ROUGE	PHOTO1	Toujours allumé, s'éteint quand on ouvre le contacte du borne PHOTO1.	
L4	ROUGE	PHOTO2	Toujours allumé, s'éteint quand on ouvre le contact du borne PHOTO2.	
L5	ROUGE	SAFETY	Toujours allumé, s'éteint quand on relève une valeur pas correct sur la borne SAFETY.	
L6	ROUGE	RX	TOUJOURS éteint. S'allume quand on appuie sur la touche LEARN pour mémoriser un nouveau TX ou pour effacer tous les TX.	
L7	BLEU	INFO	0,2s ON 0,2 OFF	La centrale est bloquée dans l'attente d'effectuer le cycle d'apprentissage. Il faut faire le cycle d'apprentissage.
			30s ON	La centrale est en phase de pré-apprentissage après l'activation de la touche memo.
			0,2s ON-4s OFF	Au repos, la centrale est posée pour le fonctionnement avec opérateur KUDA-AGO424E-AGO624E.
			0,2s ON - 0,2s OFF 0,2s ON - 4s OFF	Au repos, la centrale est posée pour le fonctionnement avec opérateur SERRA320-SNAPPER-AGO424E/S-AGO624E/S.
			1s OFF - 0,6s ON - 1s OFF X2	Erreur encoder moteur 1, apprentissage failli.
			1s OFF - 0,6s ON - 0,6s OFF 0,6s ON - 1s OFF X2	Erreur encoder moteur 2, apprentissage failli.

FR

9 - DIP SWITCH DIP1

Les positions sont mémorisées pendant la phase de repos (portail fermé).
Les positions par DEFAUT sont indiquées dans la case grise

DIP	Fonction	Etat	Description
1_1	COPROPRIETE	ON	**Fonctionnement en réponse à la commande de START:** • Portail fermé → OUVRE • Pendant l'ouverture → PAS INFLUENT • Portail ouvert → Recharge le temps de fermeture automatique si la refermeture automatique est habilitée, au contraire ferme. • Pendant la fermeture → OUVRE
	PAS – PAS AVEC STOP	OFF	**Fonctionnement en réponse à la commande de START:** • Portail fermé → OUVRE • Pendant l'ouverture → STOP • Portail ouvert → FERME • Pendant la fermeture → STOP • Après un STOP → Inverse le mouvement
1_2	BORNE 21 COMME BORD SENSIBLE	ON	**Fonctionnement:** • Portail fermé → PAS INFLUENT • Pendant l'ouverture → Inversion immédiate du mouvement par 1s ralentissant. • Portail ouvert → PAS INFLUENT • Pendant la fermeture → Inversion immédiate du mouvement par 1s ralentissant.
	BORNE 21 COMME STOP	OFF	**Fonctionnement:** • Portail fermé → PAS INFLUENT • Pendant l'ouverture → STOP • Portail ouvert → STOP, pas de refermeture automatique • Pendant la fermeture → STOP • Après un STOP → inverse le mouvement
1_3 1_4	SEUIL ANTI-ECRASEMENT	OFF OFF	Sensibilité très élevée
		OFF ON	Sensibilité élevée
		ON OFF	Sensibilité moyenne
		ON ON	Sensibilité basse
1_5	REFERMETURE AUTOMATIQUE TOTALE	OFF	Refermeture automatique totale désactivée.
		ON	Active la fermeture automatique ou après le temps de pause configuré par defaut 20s ou après le temps de pause appris.
1_6	REFERMETURE AUTOMATIQUE PIÉTON	OFF	Refermeture automatique piéton désactivée.
		ON	Active la fermeture automatique ou après le temps de pause configuré par defaut 10s ou après le temps de pause appris.

FR

9 - DIP SWITCH DIP1

Les positions sont mémorisées pendant la phase de repos (portail fermé).
Les positions par DEFAUT sont indiquées dans la case grise

DIP	Fonction	Etat	Description
1_7	PRE-CLIGNOTEMENT	ON	Habilite le pré-clignotement de 3 s avant l'activation du moteur en ouverture et fermeture.
		OFF	Pré-clignotement désactivé.
1_8 1_9	TEMPS DEPHASAGE PORTE	OFF OFF	Déphasage portes désactivée.
		OFF ON	Retard moteur 2 en ouverture: 3 s. Retard moteur 1 en fermeture: 3 s.
		ON OFF	Retard moteur 2 en ouverture: 3 s. Retard moteur 1 en fermeture: 6 s.
		ON ON	Retard moteur 2 en ouverture: 3 s. Retard moteur 1 en fermeture: 9 s.
1_10	COUP DE BELIER	ON	Habilite la fonction coup de bélier en ouverture pour favoriser le décrochage de la serrure électrique. **Fonctionnement:** à la commande de START, il y aura en séquence: - activation de la serrure électrique; - impulsion en fermeture de **1 s**; - ouverture; - après **2 s** décrochage de la serrure électrique;
		OFF	Désactive la fonction coup de bélier.

10 - DIP SWITCH DIP2

Les positions sont mémorisées pendant la phase de repos (portail fermé).
Les positions par DEFAUT sont indiquées dans la case grise

DIP	Fonction	Etat	Description
2_1	VIETESSE RALENTISSEMENT Le changement de position met à zéro la centrale et il est nécessaire faire un nouveau cycle d' apprentissage	ON	Vitesse ralentissement égale au 50% de la vitesse maxi.
		OFF	Vitesse ralentissement égale au 30% de la vitesse maxi.
2_2	VITESSE MOUVEMENT Le changement de position met à zéro la centrale et il est nécessaire faire un nouveau cycle d' apprentissage	ON	Vitesse mouvement égale au 100% de la vitesse maxi.
		OFF	Vitesse mouvement égale au 80% de la vitesse maxi.
2_3	FERMETURE RAPIDE AVEC PHOTO 1	ON	Fermeture rapide activée. Après l'interceptation et la libération de PHOTO1, le temps de pause est réduit à 3 s.
		OFF	Fermeture rapide désactivée.

FR

10 - DIP SWITCH DIP2

Les positions sont mémorisées pendant la phase de repos (portail ouvert).
Les positions par DEFAUT sont indiquées avec la case grise

DIP	Fonction	Etat	Description
2_4	**FONCTIONNEMENT** Le changement de position met à zéro la centrale et il est nécessaire faire un nouveau cycle d'apprentissage	ON	ENCODER
		OFF	A TEMPS
2_5	**PAS UTILISE**	ON	
		OFF	
2_6	**LAMPE TEMOIN / CLIGNOTEUR**	ON	Utilisation des sorties M2-7 et M2-8 comme LAMPE TEMOIN, toujours allumée fixe avec portail ouvert
		OFF	Utilisation des sorties M2-7 et M2-8 comme CLIGNOTEUR, clignoteur allumé avec les moteurs actifs
2_7	**APPRENTISSAGE TEMPS DE PAUSE**	ON	APPRENTISSAGE TEMPS DE PAUSE ACTIF
		OFF	FONCTIONNEMENT STANDARD
2_8	**COUP FINAL EN FERMETURE**	ON	Habilite la fonction coup final en fermeture. **Fonctionnement:** Après le ralentissement, le mouvement poursuit ralenti par 1s pour favoriser l'enclenchement de la serrure électrique. Pendant le coup final en fermeture les sécurités et les commandes ne sont pas actives (PHOTO, BORD SENSIBLE, START, etc.)
		OFF	Désactive la fonction coup final en fermeture
2_9	**DISTANCE DE RALENTISSEMENT** Le changement de position met à zéro la centrale et il est nécessaire faire un nouveau cycle d'apprentissage	ON	Ralentissement long (~33% de la course totale). Pas influent si DIP2_4=OFF
		OFF	Ralentissement bref (~25% de la course totale)
2_10	**ARRÊT SOFT**	ON	Activation d'une autre phase de décélération à la fin du mouvement près du fin de course mécanique en ouverture ou fermeture. Pas actif si le fonctionnement est temporisé (DIP2_4=OFF)
		OFF	Désactive la fonction Arrêt Soft

11 - JUMPER SW4

Les positions sont mémorisées pendant la phase de repos (portail ouvert).
Les positions par DEFAUT sont indiquées avec la case grise

JUMPER	Fonction	Etat	Description
SW4	**FONCTIONNEMENT BORNE 21**		Les dispositifs N.C. sont connectées à l'entrée STOP/BORD SENSIBLE (21)
			Les dispositifs résistifs 8,2KOhm (8K2) sont connectés à l'entrée STOP/BORDE SENSIBLE (21)

FR

12 - DIP SWITCH DIP3

Il est nécessaire éteindre et allumer de nouveau la centrale pour mémoriser les nouvelles positions des dip.
Les positions par DEFAUT sont indiquées avec la case grise

DIP	Fonction	Etat	Description
3_1 3_2	ATTRIBUTION COMMANDE DE START	OFF OFF	Entrée START associée à la touche 1 de l'émetteur.
		OFF ON	Entrée START associée à la touche 2 de l'émetteur.
		ON OFF	Entrée START associée à la touche 3 de l'émetteur.
		ON ON	Entrée START associée à la touche 4 de l'émetteur.
3_3 3_4	ATTRIBUTION COMMANDE PIETON Si la position est égale à DIP3_1 et DIP3_2, le PIETON est désactivé.	OFF OFF	Entrée PED associée à la touche 1 de l'émetteur.
		OFF ON	Entrée PED associé à la touche 2 de l'émetteur.
		ON OFF	Entrée PED associée à la touche 3 de l'émetteur.
		ON ON	Entrée PED associée à la touche 4 de l'émetteur.
3_5	PAS UTILISE	OFF	Tenir OFF, ne pas modifier.
3_6	PAS UTILISE	ON	
		OFF	

13 - GESTION RECEPTEUR RADIO A BORD

Mémoriser un nouvel émetteur:
1 - Appuyer sur la touche **Learn** et la relâcher.
2 - Le led L6 s'allumera
3 - Appuyer sur la touche 1 de l'émetteur à mémoriser par 2 s.
4 - Le nouvel émetteur est mémorisé.
5 - Le led L6 restera allumé par 5 s encore, pendant cette période il est possible mémoriser d'autres émetteurs répartant du point 3.
Il est possible mémoriser jusqu'à 200 émetteurs.

Effacement total de la mémoire:
1 - Appuyer sur la touche **Learn** par 12 s et la relâcher.
2 - Initialement le led L6 s'allumera et s'éteindra après 12 s.
3 - Tous les émetteurs ont été effacés.

Attribution des commandes de START et PED aux touches des émetteurs:
Faire référence à **fig.17-18** et configuration DIP3.

FR

14 - APPRENTISSAGE COURSE

La procédure est divisée en deux phases, complètement automatiques, la première d'apprentissage des ESPACES D'OUVERTURE ET FERMETURE et la deuxième d'apprentissage des valeurs ampère-métriques des moteurs.

En cas d'utilisation d'un moteur seulement, il doit être connecté aux bornes **M1**.
L'intervention de quel que soit dispositif START, PED, PHOTO1, PHOTO2, SAFETY, pendant la phase d'apprentissage, cause l'interruption et la sortie du cycle d'apprentissage et il faudra le répéter.
Pendant la phase d'apprentissage, le clignoteur/lampe témoin sera allumé avec lumière fixe.
L'apprentissage de la course se vérifie à vitesse ralentie 50%.
S'assurer que la centrale soit alimentée avec tension de réseau 230V, avec fonctionnement à batterie il n'est pas possible faire la procédure d'apprentissage.

Procédure d'apprentissage:
- Débloquer les opérateurs et porter les portes à la moitié de la course.
- Bloquer les opérateurs.
- Vérifier la présence des arrêts mécaniques à terre (KUDA-AGO) et/ou sur l'opérateur (SERRA320-SNAPPER) en ouverture et fermeture.
- Enlever éventuels obstacles dans le rayon d'action de l'automation.
- Vérifier que les led L3, L4, L5 et L8 soient allumés.
- Appuyer sur la touche MEMO.
- Le led L7 s'allumera et restera allumé par 30 s, en suite la centrale sortira de la fonction auto-apprentissage.
- Dans 30 s (led L7 allumé) choisir avec la touche MEMO le type de moteur qu'on doit utiliser. La première pression de la touche activera la sélection du moteur KUDA-AGO424E-AGO624E et le led L7 fera un clignotement, la deuxième pression de la touche MEMO activera la choix du moteur SERRA320-SNAPPER-AGO424E/S-AGO624E/S et le led L7 fera deux clignotements. La séquence continuera cycliquement à chaque pression de la touche MEMO.
- Maintenant appuyer sur la touche 1 (START) de l'émetteur ou donner une impulsion de START du bornier.
- Vérifier que le mouvement des moteur soit dans le sens correct (au début en ouverture). En cas contraire, bloquer le cycle d'apprentissage avec quelle que soit sécurité, invertir les câbles du moteur et répéter la procédure.

Mouvements faits pendant l'apprentissage avec 2 moteurs:
- Moteur 1 ouvre jusqu'à rencontrer les arrêts mécaniques.
- Moteur 2 ouvre jusqu'à rencontrer les arrêts mécaniques.
- Pause de 5 s
- Moteur 2 ferme jusqu'à rencontrer les arrêts mécaniques.
- Moteur 1 ferme jusqu'à rencontrer les arrêts mécaniques.
- En suite il y aura une manœuvre complète, ouverture, pause de 5 s. et fermeture pour relever les absorptions des moteurs.
- Fin de l'apprentissage, L7 s'éteint.

Mouvements faits pendant l'apprentissage avec 1 moteur:
- Moteur 1 ouvre jusqu'à rencontrer les arrêts mécaniques à terre.
- Pause de 5 s
- Moteur 1 ferme jusqu'à rencontrer les arrêts mécaniques à terre.
- En suite il y aura une manœuvre complète, ouverture, pause de 5 s. et fermeture pour relever les absorptions du moteur.
- Fin de l'apprentissage, L7 s'éteint.

Dans le cas d'un arrêt de la procédure d'apprentissage, vérifier le LED L7 (ch. 8).

FR

15 - APPRENTISSAGE TEMPS DE PAUSE

MISES EN GARDE PRÉLIMINAIRES

- Valeurs chargées par défaut:
  - Temps refermeture automatique total: 20 s;
  - Temps refermeture automatique piéton: 10 s;

- S'assurer que la platine électronique ait déjà mémorisé avec succès un apprentissage course.
- S'assurer que le portail ait terminé la manœuvre de fermeture avant de faire la procédure d'apprentissage.
- Pour l'apprentissage du temps de refermeture automatique totale et piéton, il faut faire 2 procédures différentes.

Procédure apprentissage Temps Pause Total
- Positionner DIP2_7 ON.
- Le FEU CLIGNOTANT s'allume fixe.
- Appuyer sur START pour commencer le comptage du temps de pause.
- Le FEU CLIGNOTANT clignote rapidement chaque seconde.
- Après le temps de pause choisi (MAX127 s), donner une nouvelle commande de START.
- Le FEU CLIGNOTANT s'allume fixe pour indiquer le succès de l'opération.
- Positionner DIP2_7 OFF.

Procédure apprentissage Temps Pause Piéton
- Positionner DIP2_7 ON.
- Le FEU CLIGNOTANT s'allume fixe.
- Appuyer sur PED pour commencer le comptage du temps de pause.
- Le FEU CLIGNOTANT clignote rapidement chaque seconde.
- Après le temps de pause choisi (MAX127 s), donner une nouvelle commande de PED.
- Le FEU CLIGNOTANT s'allume fixe pour indiquer le succès de l'opération.
- Positionner DIP2_7 OFF.

16 - RESUME SIGNALISATIONS CLIGNOTEUR

Sens	Signalisation	Effet
Ouverture	0,8s ON, 0,8s OFF	Le portail est en train de s'ouvrir
Fermeture	0,4s ON, 0,4s OFF	Le portail est en train de se fermer
Photocellule 2 interceptée au repos en présence de commande de START	5 clignotements rapides	Quand on relâche, ouvre
Bord sensible intercepté au repos en présence de commande de START	3 clignotements lents	Porte bloquée fermée
Bord sensible interceptée en pause en présence de commande de START ou au début de la fermeture	3 clignotements lents	Porte bloquée ouverte
Batterie à plat au début ouverture ou fermeture (16V)	4 clignotements lents	Porte bloquée
Batterie à plat au début fermeture (21V)	4 clignotements lents	Porte bloquée ouverte
Pré-cycle apprentissage temps de pause	Allumé fixe	Porte bloquée fermée
Apprentissage temps de pause	Clignotements lents chaque seconde	Porte bloquée fermée

FR

17 - RÉSOLUTION DE PROBLÈMES

Le portail ne se mouve pas après une commande de START	• Vérifier que L3, L4, L5 soient éteints; en cas contraire, vérifier les dispositifs connectés aux bornes 19-20-21. • Contrôler les fusibles. • Contrôler que le voltage des batteries ne soit pas inférieur à 22Vdc. • Si le led L7 clignote rapidement, le cycle d'apprentissage n'a pas été fait.
Le portail se mouve lentement	Vérifier que le fonctionnement ne soit pas seulement par batteries.
La portée de l'émetteur est très basse.	Vérifier que les bornes 26 et 27 soient bien serrés. Contrôler et/ou remplacer la batterie de l'émetteur.
Le portail n'ouvre/ferme pas complétement	Vérifier les branchements du moteur et de l'encoder.
En ouverture le portail se mouve lentement	Pendant la première manœuvre (après avoir alimenté la centrale) le mouvement en ouverture sera à vitesse ralentie et en modalité de copropriété.

FR

Déclaration de conformité UE

Le constructeur:

Gl.BI.DI. S.r.l.

Via Abetone Brennero, 177/B,
46025 Poggio Rusco (MN) ITALY

déclare que le produit ci-dessous:

APPAREILLAGE ÉLECTRONIQUE BE24

est conforme aux Directives suivantes:

- **Directive 2014/35/UE et modifications successives**;
- **Directive 2014/30/UE et modifications successives**;
- **Directive 2014/35/UE et modifications successives**;
- **Directive 2014/30/UE et modifications successives**;

et que les normes harmonisées suivantes ont été appliquées:

- **EN 301 489-1 V2.2.0;**
- **EN 301 489-3 V2.1.1;**
- **EN 300 220-2 V3.2.1;**
- **EN 62479:2010;**
- **EN 60950-1:2014;**
- **IEC 61000-6-1:2016 RVL**
- **IEC 61000-6-2:2016 RVL**
- **IEC 61000-6-3:2020**
- **IEC 60335-2-103:2015+AMD1:2017+AMD2:2019 CSV**

Le Représentant légal
Michele Prandi

Date 08/02/2019

NL

1 - TECHNISCHE EIGENSCHAPPEN

Apparatuur	**BE24 / AS06250**
Type	**Elektronische besturing voor de automatisatie van een dubbel draaihekken met 24 VDC motoren.**
Voeding	230 VAC monofasig 50/60 Hz
Aantal motoren	1-2
Voeding motoren	24 Vdc
Knipperlicht	24 Vdc 10W max
Voeding toebehoren	24 Vdc 10W max
Ontvanger	Geïntegreerd, maximum 200 afstandbedieningen
Werkingstemperatuur	-20°C +60°C
Werkingstijd	ENCODER of TIME

2 - TECHNISCHE EIGENSCHAPPEN EN FUNCTIES

- Rode signaleringsleds voor N.C. contacten en voor programmatie.
- Blauwe led voor de programmering van de tijden.
- Knoppen op de besturing voor de programmatie en aanleren van afstandbedieningen.
- Automatisch aanleren van de werkingstijd met een vereenvoudigde werkwijze.
- Geïntegreerde ontvanger met een geheugen van 200 afstandbedieningen.
- Beheer van de kanalen van de afstandbedieningen via dip switches.
- Vertraging tijdens opening en sluiting.
- Vertragingssnelheid regelbaar via dip switch.
- Stop en omkeerfunctie na interventie van de veiligheidsvoorzieningen.
- Functie anti-inklembeveiliging zowel met normale snelheid en met vertraging.
- Ampèrometrische lezing van de absorptie door de motor voor de functie anti-inklembeveiliging regelbaar via dip switch.
- Werking voetgangersdoorgang met opening van motor 1.
- Twee N.C. ingangen, fotocel 1, fotocel 2.
- Een ingang (SAFETY) programmeerbaar als STOP of EDGE.
- Twee mogelijke werkings logica's: stap-na-stap met stop of condominium selecteerbaar via dip switch.
- Tijd faseverschuiving van de vleugels regelbaar via dip switch.
- Gedifferentieerde activering en programmering van automatische totaal- en voetgangersversluiting.
- Voorziening voor gebruik met buffer batterijen.
- Soft-Start en Soft-Stop om de mechanische schokken te beperken.

Bedankt om te kiezen voor GIBIDI.

⚠ **LEES DEZE GEBRUIKSAANWIJZING HEEL AANDACHTIG ALVORENS DE INSTALLATIE AAN TE VATTEN.**

WAARSCHUWING: Dit product werd gekeurd bij GI.BI.DI. voor de naleving of de kenmerken van het product perfect overeenkomen met de geldige richtlijnen. GI.BI.DI. behoudt zich het recht voor de technische gegevens te wijzigen zonder waarschuwing vooraf, als dat nodig is voor evolutie van het product.

GI.BI.DI. adviseert om de kunstof componenten te recycleren en de elektronische componenten af te voeren naar erkende inzamelpunten, om te voorkomen dat het milieu verontreinigd wordt door vervuilende stoffen.

NL

3 - WAARSCHUWINGEN VOOR DE INSTALLATIE

- Alvorens met de installatie te beginnen, moet u een thermomagnetische schakelaar of een differentieelschakelaar met een maximale stroomsterkte van 10A stroomopwaarts van de installatie plaatsen. De schakelaar moet een omnipolaire onderbreking van de contacten waarborgen, met openingsafstand van minstens 3 mm.
- Differentieer en houd de vermogenskabels (met minimum doorsnede 1.5 mm²) altijd gescheiden van de signaalkabels (minimum doorsnede 0.5 mm²) om eventuele interferenties te vermijden.
- Voer de verschillende aansluitingen uit en raadpleeg hiervoor de volgende tabellen en de bijgevoegde zeefdruk. Let er in het bijzonder op dat alle voorzieningen die met dezelfde N.C. (normally closed) ingang verbonden moeten worden in serie en dat alle voorzieningen die dezelfde N.O. (normally open) ingang delen, in parralel worden aangesloten.
- Een verkeerde installatie of een verkeerd gebruik van het product kan de veiligheid van het systeem in gevaar brengen.
- Alle verpakkingsmaterialen moeten vanwege het mogelijke gevaar buiten het bereik van kinderen worden gehouden.
- De fabrikant wijst elke verantwoordelijkheid af voor een niet correcte werking van de automatisatie indien er geen originele onderdelen en accessoires worden gebruikt die geschikt zijn voor de voorziene toepassing.
- Na de installatie moet u steeds grondig controleren of zowel het systeem als de gebruikte voorzieningen correct werken.
- Deze handleiding richt zich tot personen bevoegd zijn om “apparaten onder spanning” te installeren, en vandaar dat een goede kennis van de techniek vereist is. De installatie moet uitgevoerd worden door vakmensen die de geldende voorschriften in acht nemen.
- Het onderhoud moet uitgevoerd worden door gekwalificeerd personeel.
- Alvorens reinigings- of onderhoudswerkzaamheden uit te voeren, moet de apparatuur van het elektriciteitsnet afgekoppeld worden.
- De hier beschreven apparatuur mag alleen gebruikt worden voor het gebruik waarvoor het ontworpen is.
- Controleer het definitief gebruik en verzeker er u van dat alle noodzakelijke veiligheidsvoorzieningen zijn genomen.
- Het gebruik van producten en hun bestemming voor andere dan de voorziene gebruiksdoeleinden is niet door de fabrikant uitgetest, en vallen de uitgevoerde werkzaamheden volledig onder de verantwoordelijkheid van de installateur.
- Duid de automatisatie aan met behulp van duidelijke zichtbare waarschuwingsborden.
- Waarschuw de gebruiker dat kinderen en huisdieren zich niet in de buurt van de poort mogen ophouden of spelen.
- Bescherm op een geschikte manier de gevaarpunten (bijvoorbeeld met behulp van een veiligheidsstrip).

4 - WAARSCHUWINGEN VOOR DE GEBRUIKER

- Ingeval van defecten of storingen dient u de elektronische voeding vóór de apparatuur af te koppelen en de hulp van de technische dienst in te roepen. Controleer regelmatig de correcte werking van de beveiliging. Eventuele reparaties moeten uitgevoerd worden door gespecialiseerd personeel dat gebruik maakt van originele en gecertificeerde reserveonderdelen.
- Dit apparaat mag niet bediend worden door kinderen of personen met fysische, motorische of mentale beperkingen, of bij gebrek aan ervaring of kennis tenzij de bevoegdheid of instructies zijn gegeven.
- Raak de print niet aan bij afregelingen of onderhoud.

5 - ELEKTRISCHE AANSLUITINGEN: CONNECTOREN

FASTON	Beschrijving
CF1	0 VAC van transformator
CF2	24 VAC van transformator

WAARSCHUWING: BELANGRIJKE VEILIGHEIDSINSTRUCTIES.
Voor uw eigen veiligheid is het heel belangrijk de aanwezige instructies te volgen.
Bewaar deze instructiehandleiding.

NL

6 - ELEKTRISCHE AANSLUITINGEN: KLEMMENBORDEN

Klem	Positie	Signaal	Beschrijving
M1	1	M1+	Motor 1+
	2	M1-	Motor 1-
	3	M2+	Motor 2+
	4	M2-	Motor 2-
M2	5	EL+	+ Voeding elektrisch slot 12V
	6	EL-	- Voeding elektrisch slot 12V
	7	LAMP/SPIA	+ voeding KNIPPERLICHT 24 VDC MAX 10W.
	8	LAMP/SPIA	- voeding KNIPPERLICHT 24 VDC MAX 10W.
	9	+ACC	+24Vdc Voeding bijkomende toebehoren MAX 10W
	10	-ACC	Gemeenschappelijke voeding bijkomende toebehoren
M3	11	5V	Motor 1 ENCODER +5VDC voeding.
	12	S1	Motor 1 ENCODER signaal.
	13	COM	Motor 1 ENCODER gemeenschappelijke voeding en signaal.
	14	5V	Motor 2 ENCODER +5VDC voeding.
	15	S2	Motor 2 ENCODER signaal.
	16	COM	Motor 2 ENCODER gemeenschappelijke voeding en signaal.
M4	17	START	Ingang START (N.O.).
	18	PED	Ingang VOETGANGERSDOORGANG (N.O.) De voetgangersmanoeuvre wordt uitgevoerd met automatische logica, die niet kan worden gewijzigd.
	19	PHOTO 1	Ingang FOTOCEL 1 (N.C.). Ingang enkel actief tijdens de sluiting. Stopt de beweging en keert om door compleet te openen. Heeft bij gesloten hek geen invloed. Indien geactiveerd tijdens de pauzetijd, wordt de pauzetijd verhoogd.
	20	PHOTO 2	Ingang FOTOCEL 2 (N.C.). Ingang actief zowel tijdens opening als sluiting. Indien geactiveerd, stopt de beweging onmiddellijk en houdt deze geblokkeerd zolang deze niet wordt vrijgemaakt. Bij het vrijmaken start altijd een openende beweging. Indien geactiveerd tijdens de pauzetijd, wordt de pauzetijd herladen.
	21	STOP SAFETY	Programmeerbare ingang (STOP – EDGE).
	22	COM	Gemeenschappelijke toebehoren.
	23	COM	Gemeenschappelijke toebehoren.
	24	IN1	IN1 ingang (N.O.) voor het aansluiten van externe apparaten, bijv. klok. **Operatie:** Poort gesloten → totale opening Tijdens totale opening → NIET INVLOEDEND Tijdens voetgangersopening → totale opening Poort volledig open → laadt de automatische sluitingstijd opnieuw, indien ingeschakeld, anders NIET BENVLOEDEND Poort geopend door Voetganger → totale opening Tijdens sluiting → totale opening **LET OP**: vergeet niet om zowel de automatische versluiting indien gewenst zo als de condominiumlogica te activeren als u tijdens de openingsfase geen interactie met het START-commando wilt.
	25	IN2	Ongebruikte ingang.

NL

M5	**26**	COM	Ingang antenne massa.
	27	ANT	Ingang antenne signaal.
M6	**28**	+BAT	+ Batterij 24V MAX 3Ah.
	29	-BAT	- Batterij 24V MAX 3Ah.

7 - GLASZEKERINGEN

Positie	Waarde	Type	Beschrijving
F1	**10A**	F	Beveiliging van de batterij.
F2	**3,15A**	F	Beveiliging van de bijkomende toebehoren, elektrisch slot en knipperlicht.
F3	**8A**	F	Beveiliging van de elektronische besturing.
F4	**2A**	T	Beveiliging van de transformator.

8 - SIGNALERINGSLEDS

Positie	Kleur	Signaal	Beschrijving	
L1	GROEN	START	Gaat branden wanneer het START-commando wordt geactiveerd.	
L2	GROEN	PED	Gaat branden wanneer de VOETGANGERSDOORGANG-commando wordt geactiveerd.	
L3	ROOD	PHOTO1	Brandt altijd. Gaat uit wanneer het contact van de FOTOCEL1 wordt geopend.	
L4	ROOD	PHOTO2	Brandt altijd. Gaat uit wanneer het contact van de FOTOCEL2 wordt geopend.	
L5	ROOD	SAFETY	Brandt altijd. Gaat uit wanneer de weerstandwaarde van de klem VEILIGHEID verkeerd is.	
L6	ROOD	RX	Brandt nooit, gaat aan wanneer de LEARN knop is ingedrukt.	
L7	BLAUW	INFO	0,2s ON 0,2 OFF	De elektronische besturing is vergrendeld, daarom is het noodzakelijk om een nieuwe aanleer procedure uit te voeren.
			30s ON	De elektronische besturing is in voorbereidingsfase na het indrukken van de MEMO knop.
			0,2s ON-4s OFF	Tijdens de rust toestand, de elektronische besturing is ingesteld om te werken met de KUDA-AGO424E-AGO624E motor.
			0,2s ON - 0,2s OFF 0,2s ON - 4s OFF	Tijdens de rust toestand, de elektronische besturing is ingesteld om te werken met de SERRA320-SNAPPER-AGO424E/S-AGO624E/S motor.
			1s OFF - 0,6s ON - 1s OFF X2	Encoderfout motor 1, de aanleerprocedure is mislukt.
			1s OFF - 0,6s ON - 0,6s OFF 0,6s ON - 1s OFF X2	Encoderfout motor 2, de aanleerprocedure is mislukt.

NL

9 - DIP SWITCH DIP1

De instellingen worden opgeslagen tijdens de rustfase van de motor (tijdens gesloten poort).
De standaard instellingen worden hieronder gemarkeerd met een grijze markering.

DIP	Functie	Status	Beschrijving
1_1	AUTOMATISCH	ON	**Werking volgend op START commando:** • Poort is gesloten → OPENT • Tijdens het openen → NIET VAN INVLOED • Poort is geopend → Herlaad de automatische sluitingstijd indien de automatische sluiting is ingeschakeld, anders sluit de poort. • Tijdens het sluiten → OPENT
	STAP-NA-STAP MET STOP	OFF	**Werking volgend op START commando:** • Poort is gesloten → OPENT • Tijdens het openen → STOPT • Poort is geopend → SLUIT • Tijdens het sluiten → STOPT • Na een STOP → Keert de beweging om
1_2	KLEM 21 ALS EDGE	ON	**Werking:** • Poort is gesloten → NIET VAN INVLOED • Tijdens het openen → Onmiddellijk omkering van de beweging voor 1 sec. bij lage snelheid • Poort is geopend → NIET VAN INVLOED • Tijdens het sluiten → Onmiddellijk omkering van de beweging voor 1 sec. bij lage snelheid
	KLEM 21 ALS STOP	OFF	**Werking:** • Poort is gesloten → NIET VAN INVLOED • Tijdens het openen → STOP • Poort is geopend → NIET VAN INVLOED • Tijdens het sluiten → STOP, no automatische sluitingstijd • Na een STOP → Keert de beweging om
1_3 1_4	GEVOELIGHEID INKLEMBEVEILIGING	OFF OFF	Zeer hoge gevoeligheid.
		OFF ON	Hoge gevoeligheid.
		ON OFF	Middelmatige gevoeligheid.
		ON ON	Lage gevoeligheid.
1_5	TOTAAL AUTOMATISCH SLUITEN	OFF	Totaal automatisch versluiten uitgeschakeld.
		ON	Maakt de automatische sluiten mogelijk na de standaard ingestelde pauzetijd van 20 s of na de geleerde pauzetijd.
1_6	VOETGANGERS AUTOMATISCH SLUITEN	OFF	Automatisch opnieuw sluiten van voetgangers uitgeschakeld.
		ON	Maakt automatisch sluiten mogelijk na de standaard ingestelde pauzetijd van 10s of na de geleerde pauzetijd.

NL

9 - DIP SWITCH DIP1

De instellingen worden opgeslagen tijdens de rustfase van de motor (tijdens gesloten poort).
De standaard instellingen worden hieronder gemarkeerd met een grijze markering.

DIP	Functie	Status	Beschrijving
1_7	VOORKNIPPEREN	ON	Activeert het voorknipperen voor 3 seconden vóór het starten van de motor tijdens opening en sluiting.
		OFF	Deactiveert het voorknipperen.
1_8 1_9	TIJD FASEVERSCHUIVING	OFF OFF	Deactiveert de tijd van de faseverschuiving.
		OFF ON	Motor 2 vertraagt tijdens de opening: 3 seconden. Motor 1 vertraagt tijdens de sluiting: 3 seconden.
		ON OFF	Motor 2 vertraagt tijdens de opening: 3 seconden. Motor 1 vertraagt tijdens de sluiting: 6 seconden.
		ON ON	Motor 2 vertraagt tijdens de opening: 3 seconden. Motor 1 vertraagt tijdens de sluiting: 9 seconden.
1_10	HAMERSLAG-FUNCTIE	ON	Activeert de hamerslagfunctie tijdens de opening voor het vrijmaken van het elektrisch slot. **Werking:** bij het START commando, gebeurt het volgende in onderstaande volgorde: - activering van het elektrisch slot; - sluit pulse van **1 sec**; - openen; - na **2 sec**., deactivering elektrisch slot.
		OFF	Deactiveert de hamerslagfunctie.

10 - DIP SWITCH DIP2

De instellingen worden opgeslagen tijdens de rustfase van de motor (tijdens gesloten poort).
De standaard instellingen worden hieronder gemarkeerd met een grijze markering.

DIP	Functie	Status	Beschrijving
2_1	VERTRAGINGS-SNELHEID wijzigen van deze instelling zal de besturingseenheid resetten en een nieuwe leercycli moet uitgevoerd worden.	ON	Vertragingssnelheid is gelijk aan 50% van de maximum snelheid.
		OFF	Vertragingssnelheid is gelijk aan 30% van de maximum snelheid.
2_2	BEWEGINGS-SNELHEID wijzigen van deze instelling zal de besturingseenheid resetten en een nieuwe leercycli moet uitgevoerd worden.	ON	Snelheid bij een normale beweging gelijk aan 100% van de maximum snelheid.
		OFF	Snelheid bij een normale beweging gelijk aan 80% van de maximum snelheid.
2_3	SNEL SLUITEN	ON	Activeert de functie van snel sluiten. Werking: Verlaagt de pauzetijd naar 3 seconden na activering en het daaropvolgend vrijmaken van de fotocellen. Enkel actief op fotocel 1.
		OFF	Deactiveert de functie van snel sluiten.

NL

10 - DIP SWITCH DIP2

De instellingen worden opgeslagen tijdens de rustfase van de motor (tijdens gesloten poort).
De standaard instellingen worden hieronder gemarkeerd met een grijze markering.

DIP	Functie	Status	Beschrijving
2_4	**FUNCTIE** wijzigen van deze instelling zal de besturingseenheid resetten en een nieuwe leercycli moet uitgevoerd worden.	ON	ENCODER
		OFF	TIJD
2_5	ONGEBRUIKT	ON	
		OFF	
2_6	CONTROLELAMP / KNIPPERLICHT	ON	Klem M2_7 en M2_8 werkt als CONTROLELAMP
		OFF	Klem M2_7 en M2_8 werkt als KNIPPERLICHT
2_7	PAUZETIJD LEREN	ON	ACTIEVE PAUZE TIJD LERENE ACTIF
		OFF	STANDAARD WERKING
2_8	FINALE SLAG BIJ SLUITING	ON	Dit schakelt de functie finale slag bij sluiting in. **Werking:** Na de vertraging, wordt de beweging gedurende 1s verder gezet om de inschakeling van het elektrisch slot te vergemakkelijken. Tijdens de finale slag bij sluiting zijn de beveiligingen en de besturingen niet actief (PHOTO, LIJST, START, enz.)
		OFF	Dit schakelt de functie finale slag bij sluiting uit
2_9	**VERTRAGINGS-AFSTAND** wijzigen van deze instelling zal de besturingseenheid resetten en een nieuwe leercycli moet uitgevoerd worden.	ON	Langzame vertraging (~ 33% van de totale beweging). Niet van toepassing als DIP2_4=OFF
		OFF	Korte vertraging (~ 25% van de totale beweging)
2_10	SOFT STOP	ON	Activeren van een verdere vertragingshelling in het eindgedeelte van de beweging nabij de mechanische eindschakelaar bij openen of sluiten. Niet actief als de werking getimed is (DIP2_4 = OFF)
		OFF	De Soft Stop-functie uitschakelen

11 - JUMPER SW4

De instellingen worden opgeslagen tijdens de rustfase van de motor (tijdens gesloten poort).
De standaard instellingen worden hieronder gemarkeerd met een grijze markering.

JUMPER	Functie	Status	Beschrijving
SW4	FUNCTIE KLEM 21		Aan de ingang STOP/EDGE (21) zijn er inrichtingen van het type N.C. verbonden.
			Aan de ingang STOP/EDGE (21) zijn er inrichtingen van het resistieve type 8,2KOhm (8K2) verbonden.

NL

12 - DIP SWITCH DIP3

Om de nieuwe instellingen te bewaren is het noodzakelijk om de spanning op en af te zetten van de besturingseenheid.
De standaard instellingen worden hieronder gemarkeerd met een grijze markering.

DIP	Functie	Status	Beschrijving
3_1 3_2	START COMMANDO PROGRAMMEREN VAN EEN ZENDER	OFF OFF	Zender knop 1.
		OFF ON	Zender knop 2.
		ON OFF	Zender knop 3.
		ON ON	Zender knop 4.
3_3 3_4	VOETGANGERS COMMANDO PROGRAMMEREN VAN EEN ZENDER Als de instelling dezelfde is als DIP3_1 en DIP3_2, VOETGANGERSDOORGANG is gedeactiveerd.	OFF OFF	Zender knop 1.
		OFF ON	Zender knop 2.
		ON OFF	Zender knop 3.
		ON ON	Zender knop 4.
3_5	ONGEBRUIKT	OFF	Hou dit OFF, niet veranderen.
3_6	ONGEBRUIKT	ON	
		OFF	

13 - AANLEREN VAN DE AFSTANDBEDIENINGEN

Programmeren van een nieuwe afstandbediening in het geheugen:
1 - Druk op de **Learn** knop en laat los.
2 - Led L6 gaat branden.
3 - Druk op knop 1 van de zender voor 2 seconden om deze te programmeren.
4 - De nieuwe afstandbediening is geprogrammeerd.
5 - Led L6 blijft branden voor 5 seconden; tijdens deze periode kunnen andere afstandbedieningen geprogrammeerd worden, hiervoor dient men bij stap 3 te herbeginnen.
U kunt tot 200 afstandsbedieningen programmeren.

Wissen van het geheugen:
1- Druk op de **Learn** knop en houd deze vast voor 12 seconden.
2- Led L6 gaat branden en gaat uit na 12 seconden.
3- Alle afstandbedieningen zijn nu verwijderd.

Toewijzen van de START en PED commando's voor de knoppen van de afstandbedieningen:
Raadpleeg **Afbeelding 17-18** en DIP3 configuratie.

NL

14 - AANLEREN VAN DE LOOPTIJD

De procedure bestaat uit twee fases en is volledig automatisch: als eerste de aanleerprocedure van de OPEN en SLUIT beweging en als tweede de aanleerprocedure van de stroomwaarden van de motoren.

Bij gebruik van één motor moet deze aangesloten worden op klem **M1.**
Bij tussenkomst tijdens de aanleerprocedure van START, PED, PHOTO1, PHOTO2, SAFETY ingangen, wordt de aanleerprocedure afgebroken en is het nodig om deze procedure opnieuw uit te voeren.
Tijdens de aanleerprocedure brandt het KNIPPERLICHT/CONTROLELAMP.
Tijdens het aanleren van de looptijd wordt de beweging vertraagd (50%).
De aanleerprocedure kan niet worden uitgevoerd bij werking op de batterij.

Procedure voor het aanleren:
• Ontgrendel de motoren en beweeg de poort tot halfweg van de beweging.
• Vergrendel de motoren
• Controleer of de mechanische eindstoppen bij de open- en sluit positie aanwezig zijn op de grond (KUDA/AGO) of op de motor (SERRA320-SNAPPER).
• Verwijder alle hindernissen in het bereik van de beweging van het automatiseringssysteem.
• Controleer of dat de leds L3, L4, L5 en L8 branden.
• Druk en laat de MEMO knop los.
• Led L7 gaat branden, bij geen actie van de gebruiker na 30 seconden zal de besturingseenheid de aanleerprocedure verlaten.
• Druk binnen de 30 seconden opnieuw op de MEMO knop om het type van de motor te kiezen. Bij éénmaal drukken zal L7 elke 4 seconden één keer knipperen en dat betekent dat de KUDA-AGO424E-AGO624E motor is geïnstalleerd. Bij tweemaal drukken zal L7 tweemaal knipperen elke 4 seconden en dat betekent dat de motor SERRA320-SNAPPER-AGO424E/S-AGO624E/S is geïnstalleerd. De selectie van het type motor is wederkering.
• Druk op knop 1 van de afstandbediening of geef een START commando vanop de besturingseenheid.
• Controleer of de beweging van de motoren in de juiste richting is (als eerste openen). Indien niet stop de aanleerprocedure, verwissel de motordraden en herhaal de procedure.

Bewegingen met 2 motoren tijdens het aanleren:
• Motor 1 opent tot aan de mechanische eindaanslag.
• Motor 2 opent tot aan de mechanische eindaanslag.
• 5 seconden pauze.
• Motor 2 sluit tot aan de mechanische eindaanslag.
• Motor 1 sluit tot aan de mechanische eindaanslag.
• Volledig open-sluit cyclus.
• Einde van aanleren; L7 gaat uit.

Bewegingen met 1 motor tijdens het aanleren:
• Motor 1 opent tot aan de mechanische eindaanslag.
• 5 seconden pauze.
• Motor 1 sluit tot aan de mechanische eindaanslag.
• Hierop volgt een volledige beweging, openen, pauze van 5 seconden en sluiten.
• Einde van aanleren; L7 gaat uit.

In het geval dat de aanleerprocedure niet kan voltooid worden, gelieve de toestand van LED L7 (hoofdstuk 8) te controleren.

NL

15 - LEERPAUZETIJDEN

VOORAFGAANDE WAARSCHUWINGEN

- Standaard geladen waarden:
  - Totale automatische versluiting: 20 seconden;
  - Automatische versluiting voor voetgangers: 10 seconden;

- Zorg ervoor dat de besturingseenheid al met succes een run learning heeft opgeslagen.
- Zorg ervoor dat de poort de sluitmanoeuvre heeft voltooid voordat u de leerprocedure uitvoert.
- Het leren van de totale en voetgangers automatische versluiting vereist de uitvoering van 2 verschillende procedures.

Leerprocedure Totale Pauzetijd:
- Het KNIPPERLICHT gaat constant aan.
- Druk op START om de pauzetijd te tellen.
- Het KNIPPERLICHT straalt korte flitsen uit met tussenpozen van 1 seconde.
- Geef na de gewenste pauzetijd (MAX 127 seconden) een nieuw START-commando.
- Het KNIPPERLICHT gaat continu branden om het succes van de bewerking aan te geven.
- Zet DIP2_7 UIT.

Voetganger Pauze Tijd leerprocedure:
- Zet DIP2_7 AAN.
- Het KNIPPERLICHT gaat constant aan.
- Druk op PED om de pauzetijd te tellen.
- Het KNIPPERLICHT straalt korte flitsen uit met tussenpozen van 1 seconde.
- Geef na de gewenste pauzetijd (MAX 127 seconden) een nieuw PED-commando.
- Het KNIPPERLICHT gaat continu branden om het succes van de bewerking aan te geven.
- Zet DIP2_7 UIT.

16 - SAMENVATTING VAN KNIPPERLICHT SIGNALEN

Beschrijving	Signaal	Effetto
Opening	0,8s ON, 0,8s OFF ononderbroken	De poort gaat open
Sluiting	0,4s ON, 0,4s OFF ononderbroken	De poort wordt gesloten
Fotocel 2 onderbroken bij rust toestand terwijl START commando is gegeven.	Knippert 5 x snel	Opent bij vrijmaken
Veiligheidsstrip aangeraakt tijdens rust toestand terwijl START commando wordt gegeven.	Knippert 3 x langzaam	Poort geblokkeerd in gesloten stand
Veiligheidsstrip aangeraakt tijdens pauze terwijl START commando wordt gegeven of bij begin van de sluiting.	Knippert 3 x langzaam	Poort geblokkeerd in open stand
Lage batterij voor opening of sluiting (16V).	Knippert 4 x langzaam	Poort geblokkeerd
Lage batterij voor sluiting (21V).	Knippert 4 x langzaam	Poort geblokkeerd in open stand
Pauzetijd voor leren tijdens de cyclus	constant aan	Deur op slot gesloten
Pauze tijd leren	langzaam knipperen met tussenpozen van 1 seconde	Deur op slot gesloten

NL

17 - PROBLEEMOPLOSSING

De poort beweegt niet na een START commando.	• Controleer dat L3, L4 en L5 branden; indien niet, controleer dan de toebehoren op de klemmen 19-20-21. • Controleer de zekeringen. • Controleer dat de batterijspanning niet lager is dan 22 Vdc. • Als L7 snel knippert, moet de aanleer procedure worden uitgevoerd.
De poort beweegt langzaam.	Controleer de besturingseenheid dat deze niet werkt op de batterij.
Zendbereik van de afstandbediening is kort.	Controleer de klemmen 26-27 dat de schroeven goed aangedraaid zijn. Controleer en vervang de batterij van de afstandbediening.
De poort opent/sluit niet volledig.	Controleer de aansluitingen van de motor en encoder.
De poort opent langzaam tijdens de opening.	De eerste beweging na een spanningsonderbreking is langzaam en met automatische pauzetijd.

NL

EU Conformiteitsverklaring

De fabrikant:

GI.BI.DI. S.r.l.
Via Abetone Brennero, 177/B,
46025 Poggio Rusco (MN) ITALY

verklaart dat het producte:

ELEKTRONISCHE BESTURING BE24

conform met de volgende richtlijnen:

- **Richtlijn 2014/35/UE en daaropvolgende wijzigingen**;
- **Richtlijn 2014/30/UE en daaropvolgende wijzigingen**;
- **Richtlijn 2014/53/UE en daaropvolgende wijzigingen**;
- **Richtlijn 2011/65/UE en daaropvolgende wijzigingen**;

en dat de volgende geharmoniseerde normen werden toegepast:

- **EN 301 489-1 V2.2.0;**
- **EN 301 489-3 V2.1.1;**
- **EN 300 220-2 V3.2.1;**
- **EN 62479:2010;**
- **EN 60950-1:2014;**
- **IEC 61000-6-1:2016 RVL**
- **IEC 61000-6-2:2016 RVL**
- **IEC 61000-6-3:2020**
- **IEC 60335-2-103:2015+AMD1:2017+AMD2:2019 CSV**

Datum 08/02/2019

De Wettelijke Vertegenwoordiger
Michele Prandi

NOTES

NOTES

Cod. AIC5236 - 05/2022 - Rev. 02

GI.BI.DI. S.r.l.
Via Abetone Brennero, 177/B
46025 Poggio Rusco (MN) - ITALY
Tel. +39.0386.52.20.11
Fax +39.0386.52.20.31
E-mail: info@gibidi.com

Numero Verde: 800.290156

w w w . g i b i d i . c o m

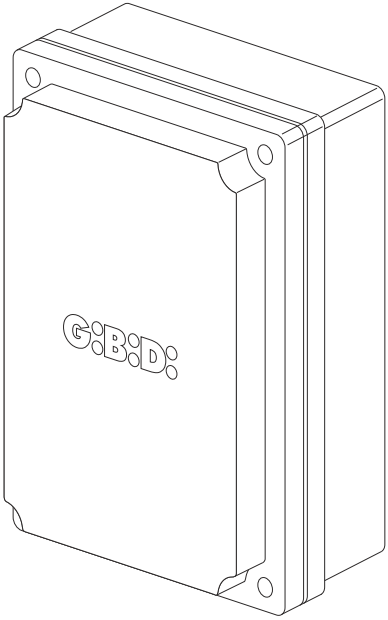

BE24

BE24 (AS06250)

Apparecchiatura elettronica
SCHEMA ELETTRICO E COLLEGAMENTI

Electronic control unit
ELECTRICAL CONNECTIONS

I UK

I-UK

SCHEMA ELETTRICO / ELECTRICAL CONNECTIONS

1

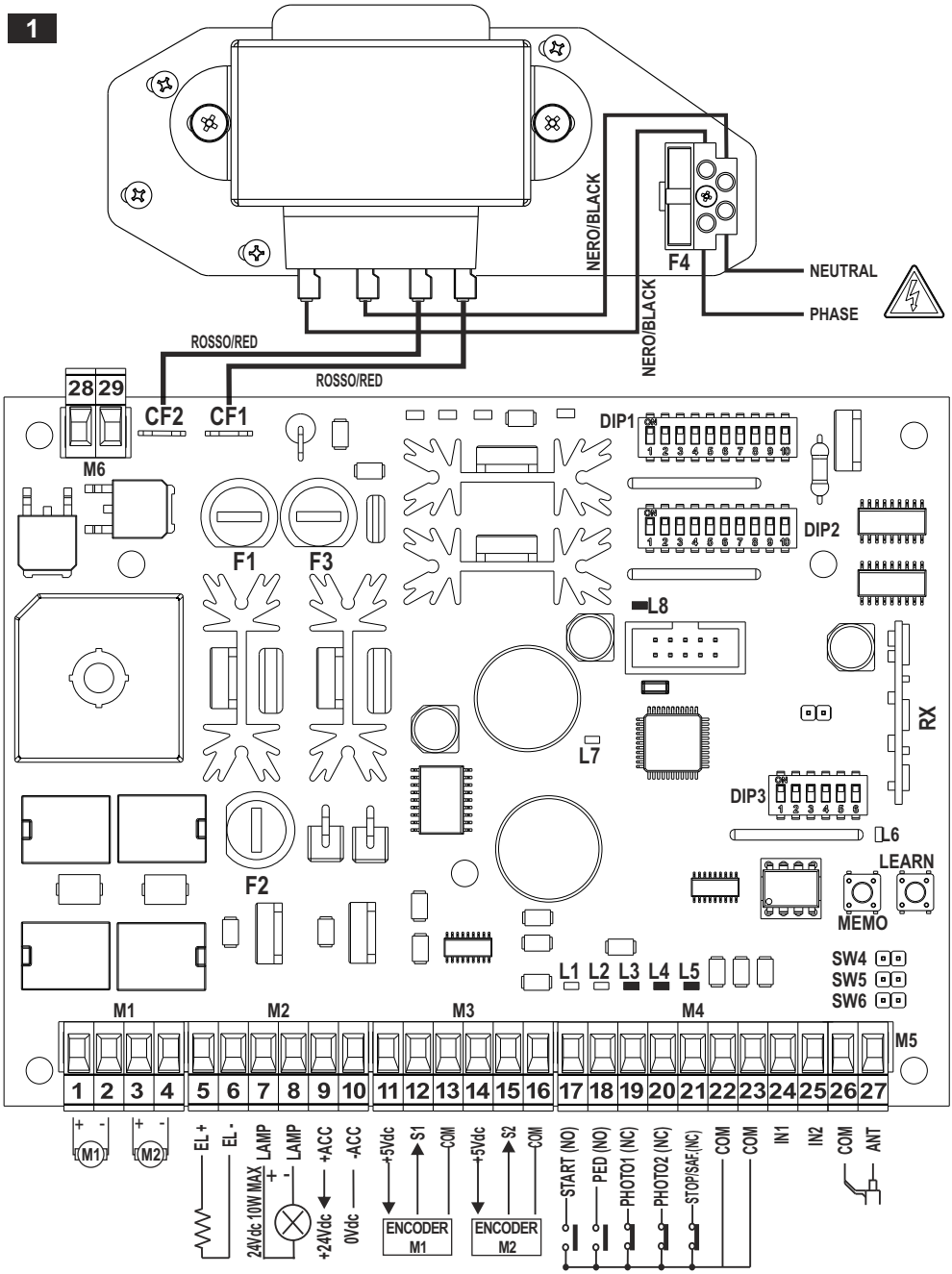

I-UK

COLLEGAMENTO MOTORE / MOTOR CONNECTION

2

KUDA CON ENCODER / KUDA WITH ENCODER ON OFF 4 **DIP2_4 = ON**

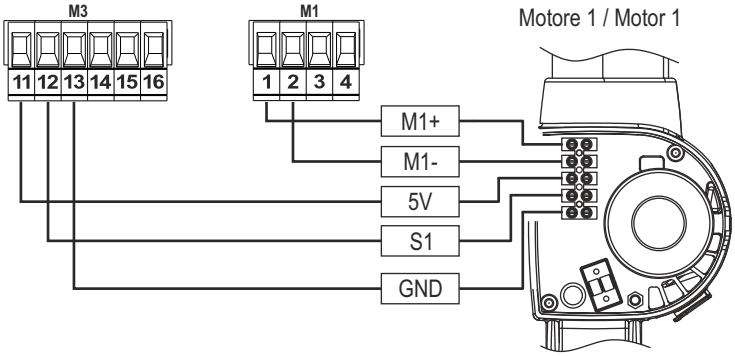

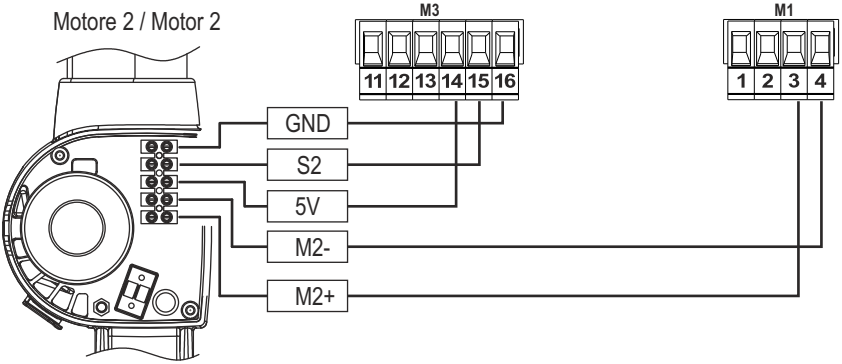

KUDA SENZA ENCODER / KUDA WITHOUT ENCODER ON OFF 4 **DIP2_4 = OFF**

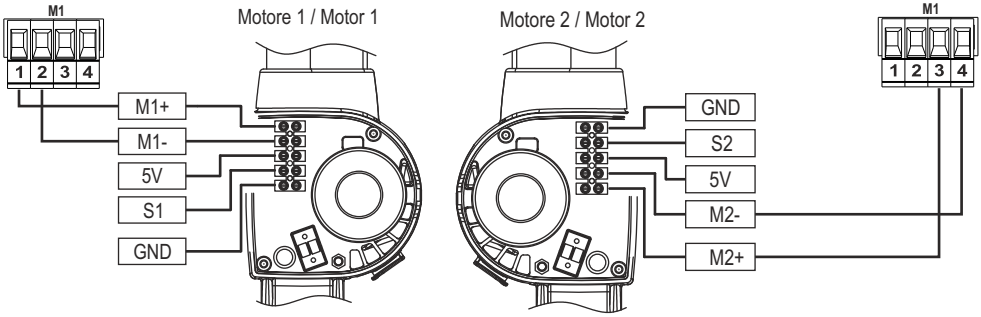

I-UK

COLLEGAMENTO MOTORE / MOTOR CONNECTION

2A

SERRA320 CON ENCODER / SERRA320 WITH ENCODER

DIP2_4 = ON

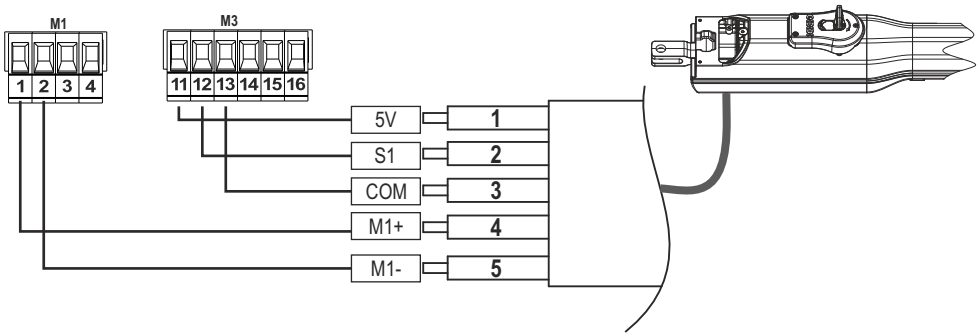

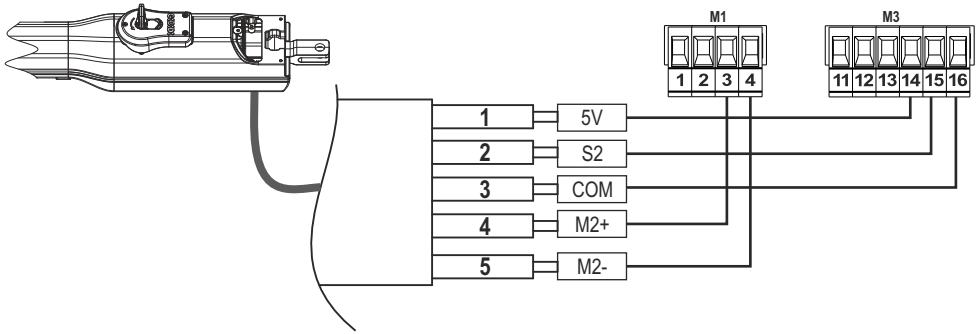

SERRA320 SENZA ENCODER / SERRA320 WITHOUT ENCODER

DIP2_4 = OFF

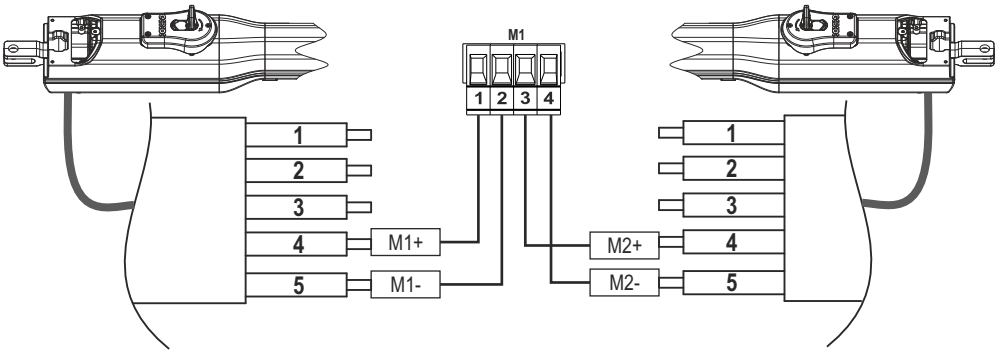

I-UK

COLLEGAMENTO MOTORE / MOTOR CONNECTION

2B

AGO CON ENCODER / AGO WITH ENCODER

ON / OFF 4 — **DIP2_4 = ON**

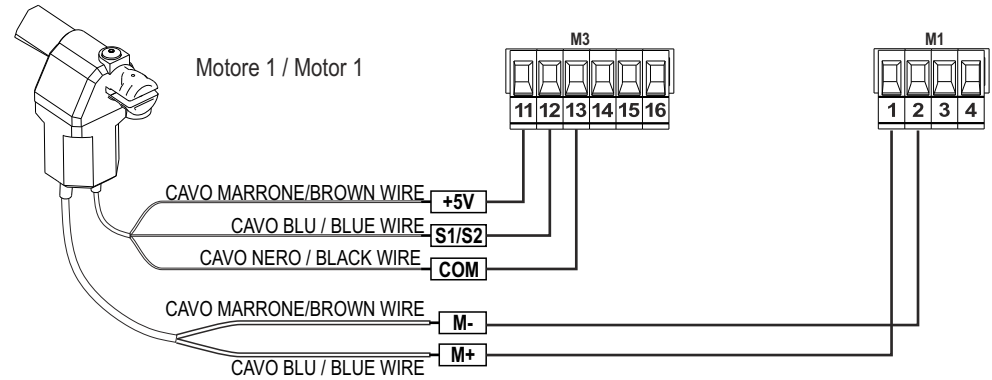

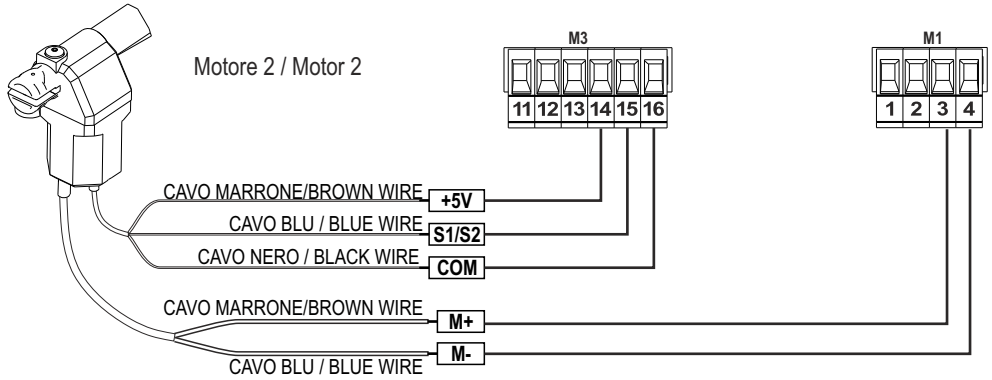

AGO SENZA ENCODER / AGO WITHOUT ENCODER

ON / OFF 4 — **DIP2_4 = OFF**

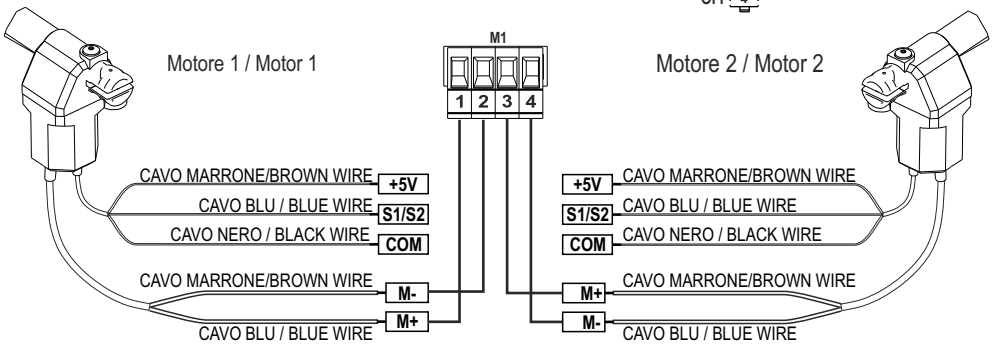

I-UK

COLLEGAMENTO MOTORE / MOTOR CONNECTION

2C

SNAPPER CON ENCODER / SNAPPER WITH ENCODER

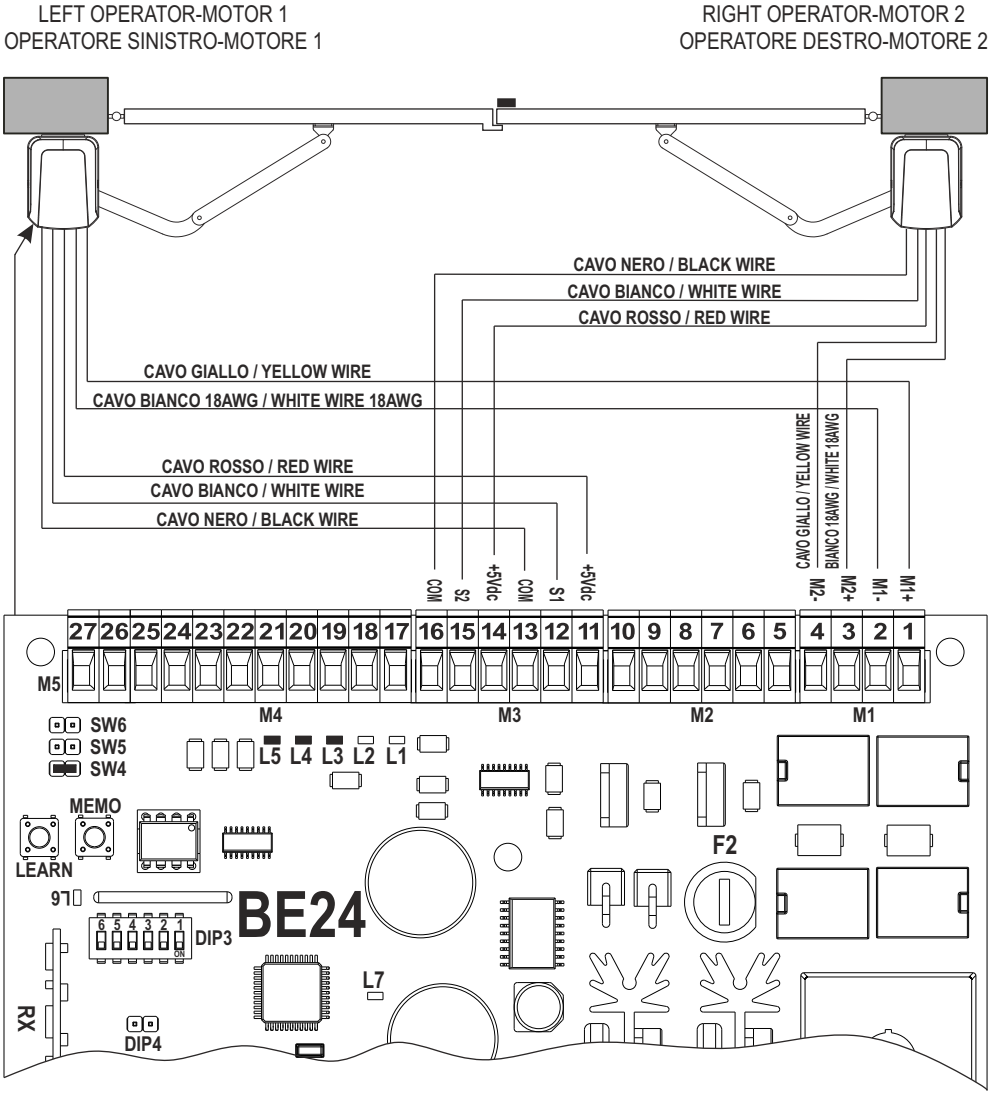

I-UK

COLLEGAMENTO MOTORE / MOTOR CONNECTION

SNAPPER SENZA ENCODER / SNAPPER WITHOUT ENCODER 2D

LEFT OPERATOR-MOTOR 1
OPERATORE SINISTRO-MOTORE 1

RIGHT OPERATOR-MOTOR 2
OPERATORE DESTRO-MOTORE 2

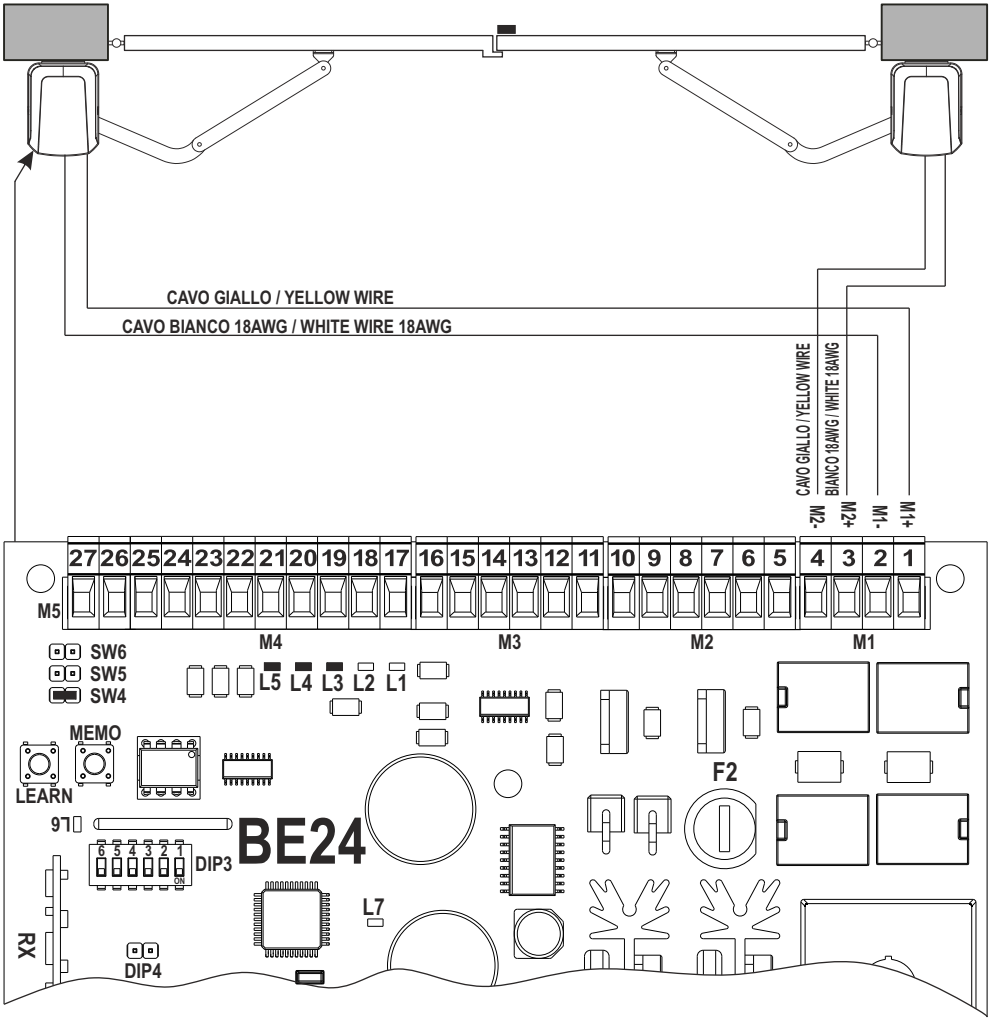

I-UK

COLLEGAMENTO ELETTROSERRATURA / ELECTRICAL LOCK CONNECTION

3

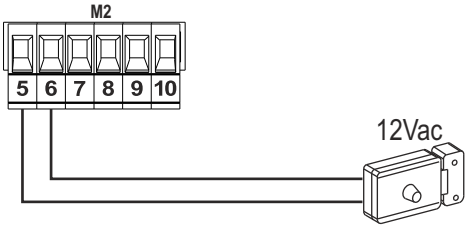

COLLEGAMENTO LAMPEGGIANTE / FLASHING LIGHT CONNECTION

4

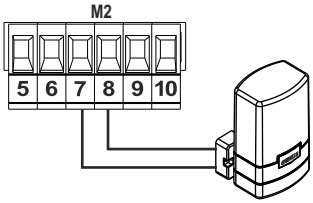

24Vdc MAX 10W

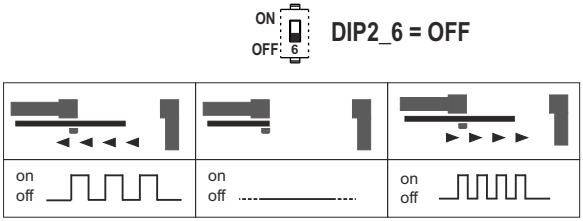

COLLEGAMENTO SPIA DI SEGNALAZIONE / WARNING LIGHT CONNECTION

4A

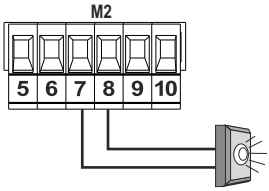

24Vdc MAX 10W

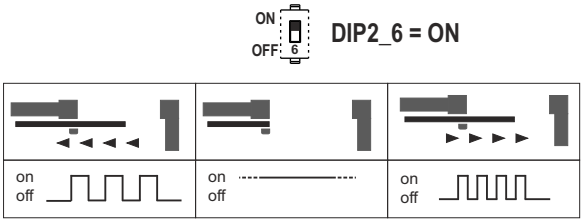

I-UK

COLLEGAMENTO DISPOSITIVI DI COMANDO / CONTROL DEVICES CONNECTION

5

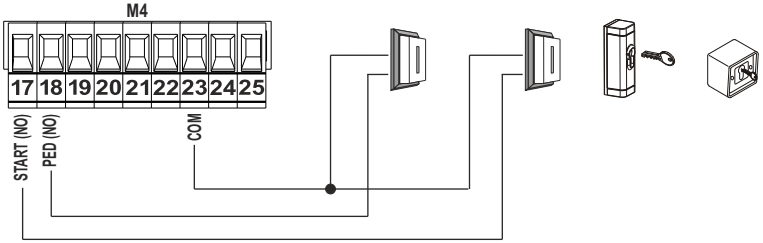

COLLEGAMENTO OROLOGIO / EXTERNAL CLOCK CONNECTION

6A

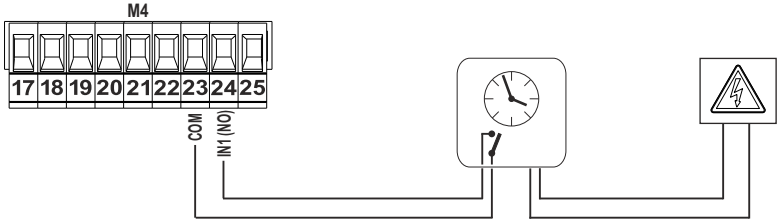

COLLEGAMENTO SPIRA MAGNETICA / ELECTROMAGNETIC DETECTOR CONNECTION (MMD)

6B

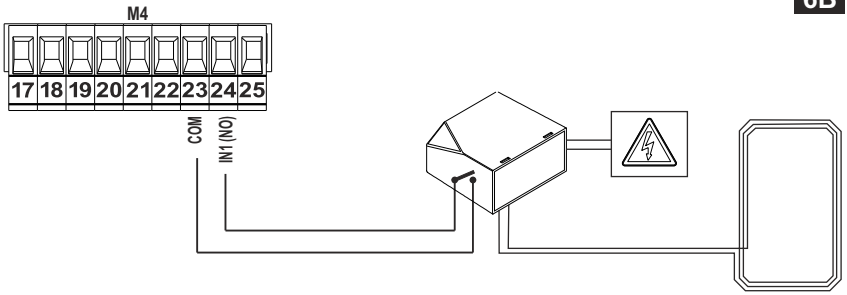

I-UK

COLLEGAMENTO FOTOCELLULE 1 / PHOTOCELLS 1 CONNECTION

7

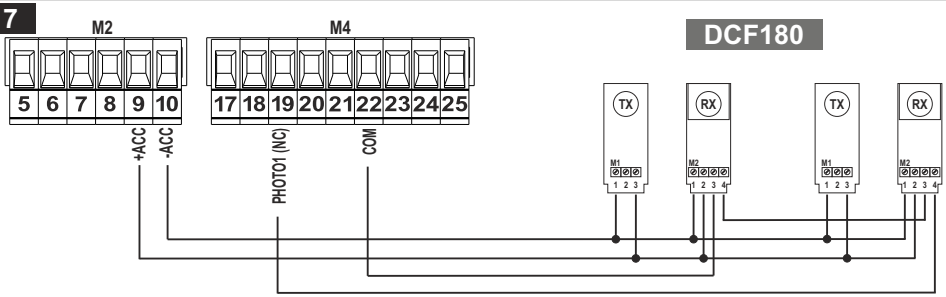

COLLEGAMENTO FOTOCELLULE 2 / PHOTOCELLS 2 CONNECTION

8

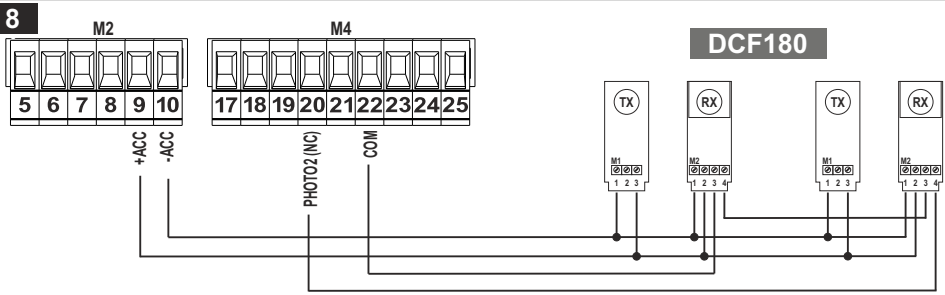

COLLEGAMENTO FOTOCELLULE 1 / PHOTOCELLS 1 CONNECTION

9

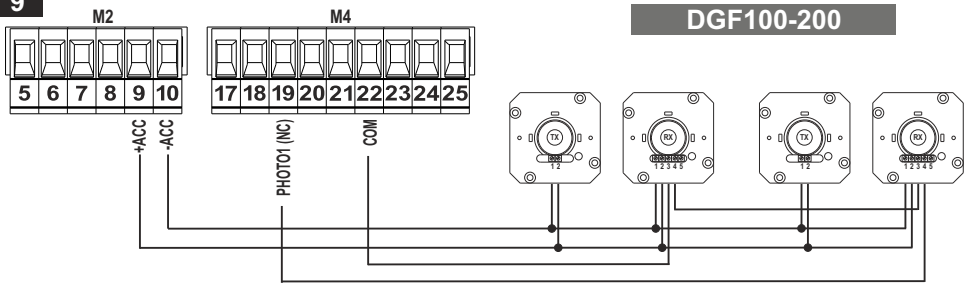

COLLEGAMENTO FOTOCELLULE 2 / PHOTOCELLS 2 CONNECTION

10

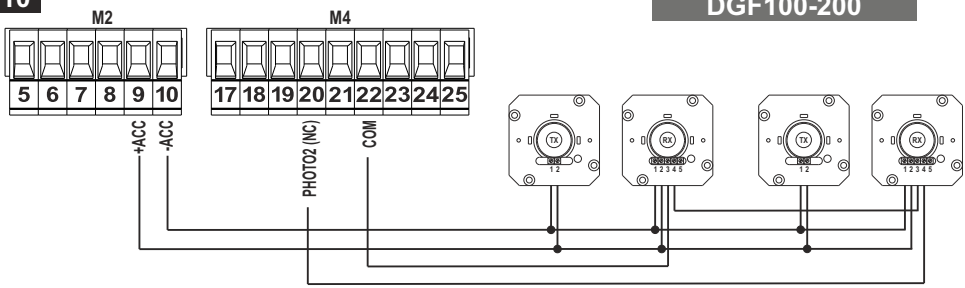

CONSULTARE IL MANUALE DELLE FOTOCELLULE PER MAGGIORI DETTAGLI / REFER TO THE PHOTOCELLS MANUAL FOR DETAILED CONNECTION DIAGRAMS

I-UK

COLLEGAMENTO “DISPOSITIVO DI SICUREZZA” 8K2 / 8K2 “SAFETY DEVICE” CONNECTION

11

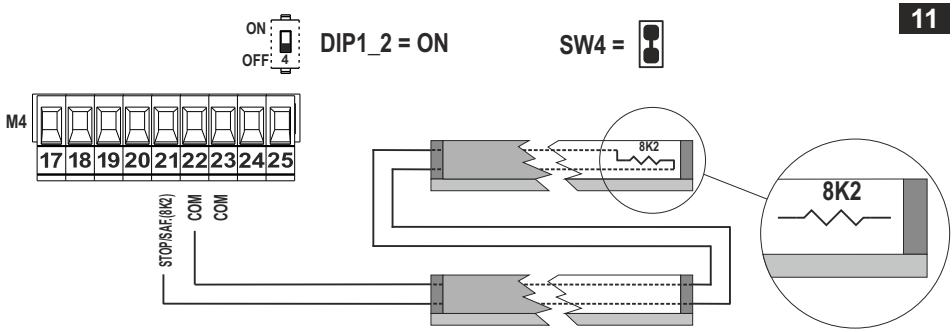

COLLEGAMENTO “DISPOSITIVO DI SICUREZZA” NC / NC “SAFETY DEVICE” CONNECTION

12

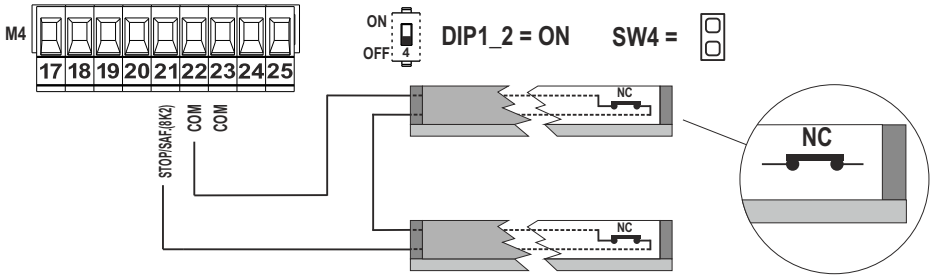

COLLEGAMENTO STOP N.C. / N.C. STOP CONNECTION

13

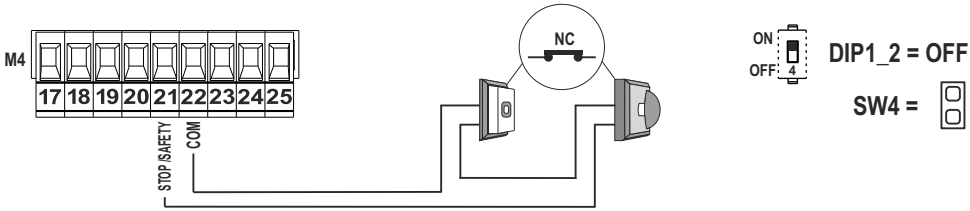

COLLEGAMENTO STOP 8K2 / 8K2 STOP CONNECTION

14

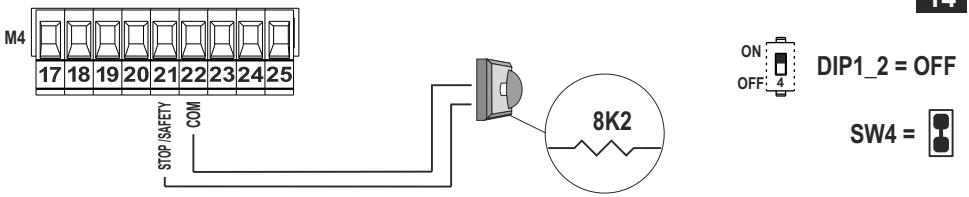

I-UK

IMPOSTAZIONE DI DEFAULT DIP1 / DIP1 DEFAULT SETTINGS

15

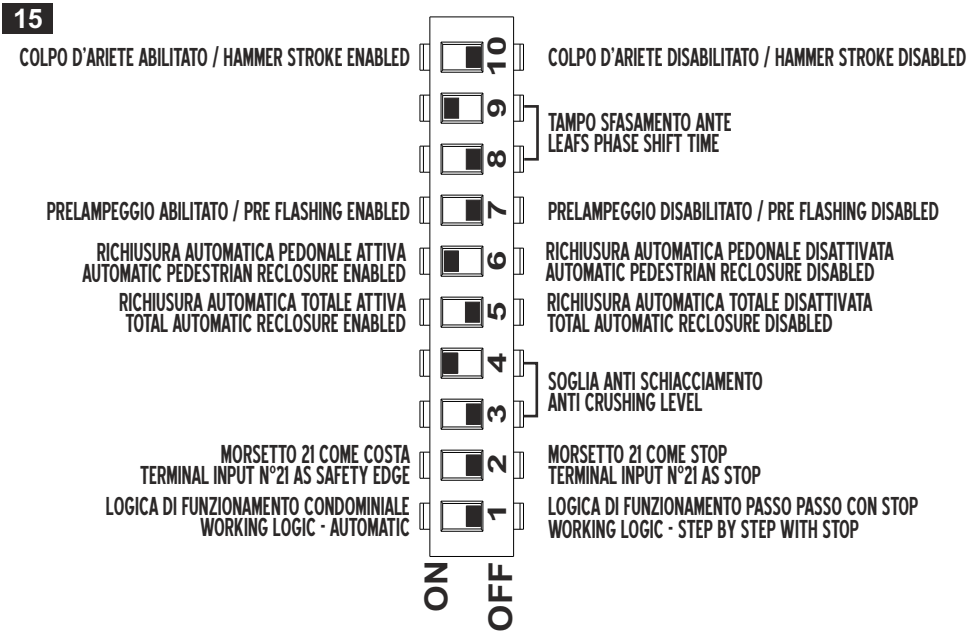

IMPOSTAZIONE DI DEFAULT DIP2 / DIP2 DEFAULT SETTINGS

16

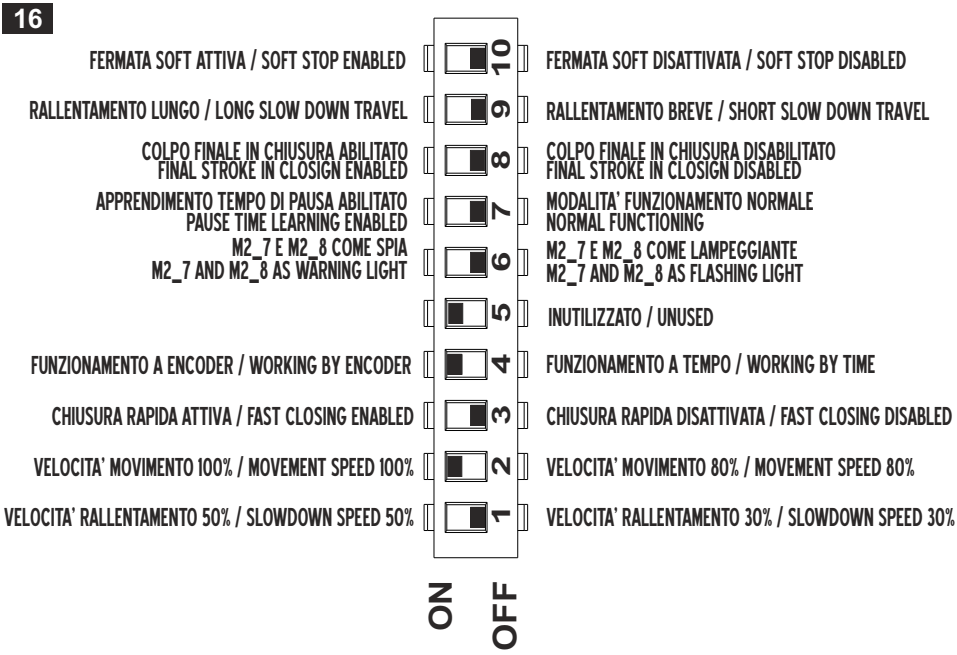

I-UK

IMPOSTAZIONE DI DEFAULT DIP3 / DIP3 DEFAULT SETTINGS

17

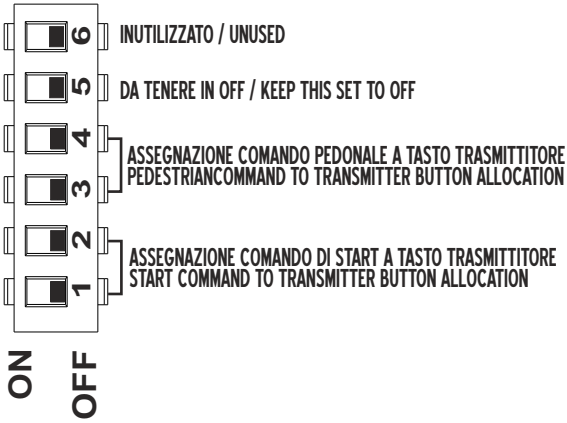

IMPOSTAZIONE DIP3_1 E DIP3_2 / DIP3_1 AND DIP3_2 SETTINGS

18

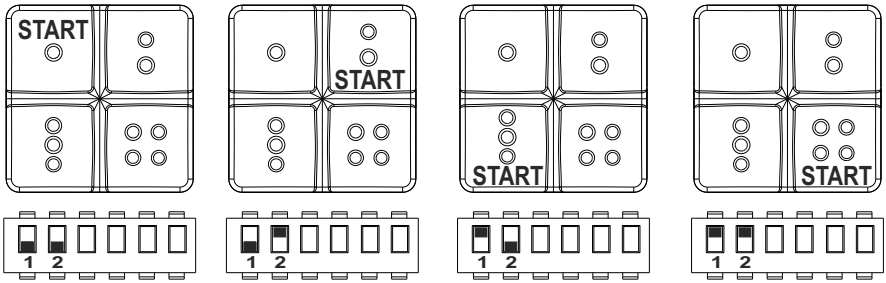

IMPOSTAZIONE DIP3_3 E DIP3_4 / DIP3_3 AND DIP3_4 SETTINGS

19

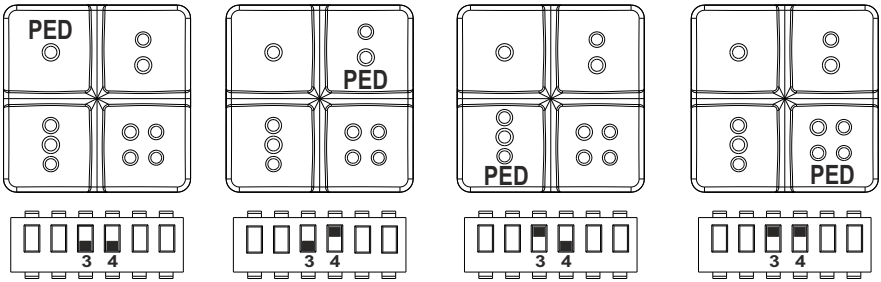

I-UK

KIT BATTERIE DI BACKUP ESTERNO / EXTERNAL BATTERY BACKUP KIT

20

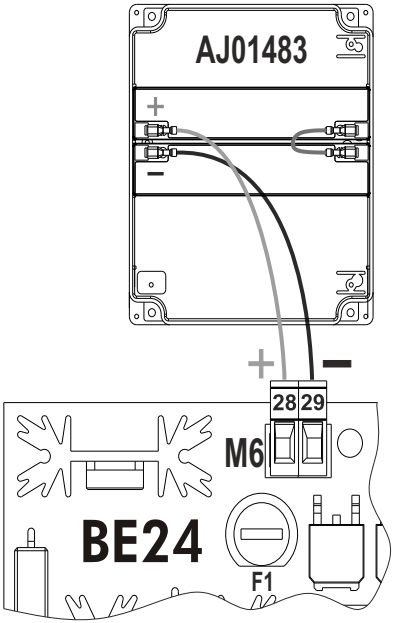

I-UK

KIT BATTERIE DI BACKUP SNAPPER / SNAPPER EXTERNAL BATTERY BACKUP

21

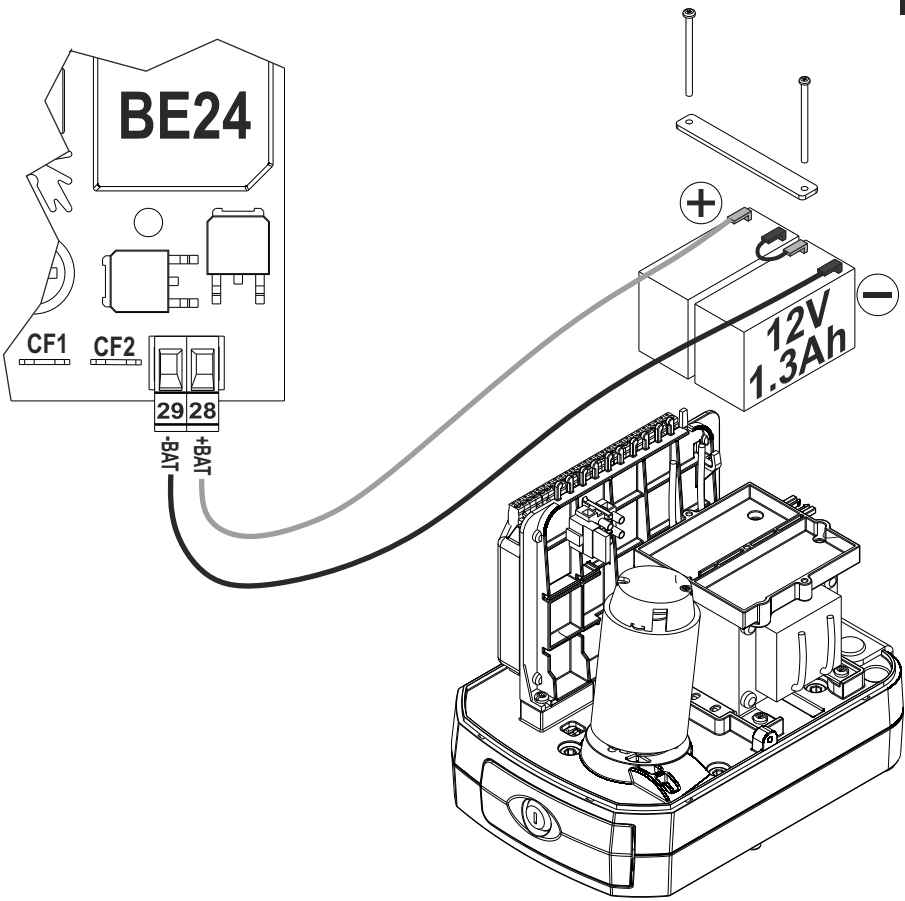

Cod. AIC4828 - 05/2022 - Rev. 07

GI.BI.DI. S.r.l.
Via Abetone Brennero, 177/B
46025 Poggio Rusco (MN) - ITALY
Tel. +39.0386.52.20.11
Fax +39.0386.52.20.31
E-mail: info@gibidi.com

Numero Verde: 800.290156

w w w . g i b i d i . c o m