MODO 930

ONDERGRONDSE HYDRAULISCHE OPENER VOOR DRAAIHEKKENS

INSTRUCTIEHANDLEIDING
01.09.1995

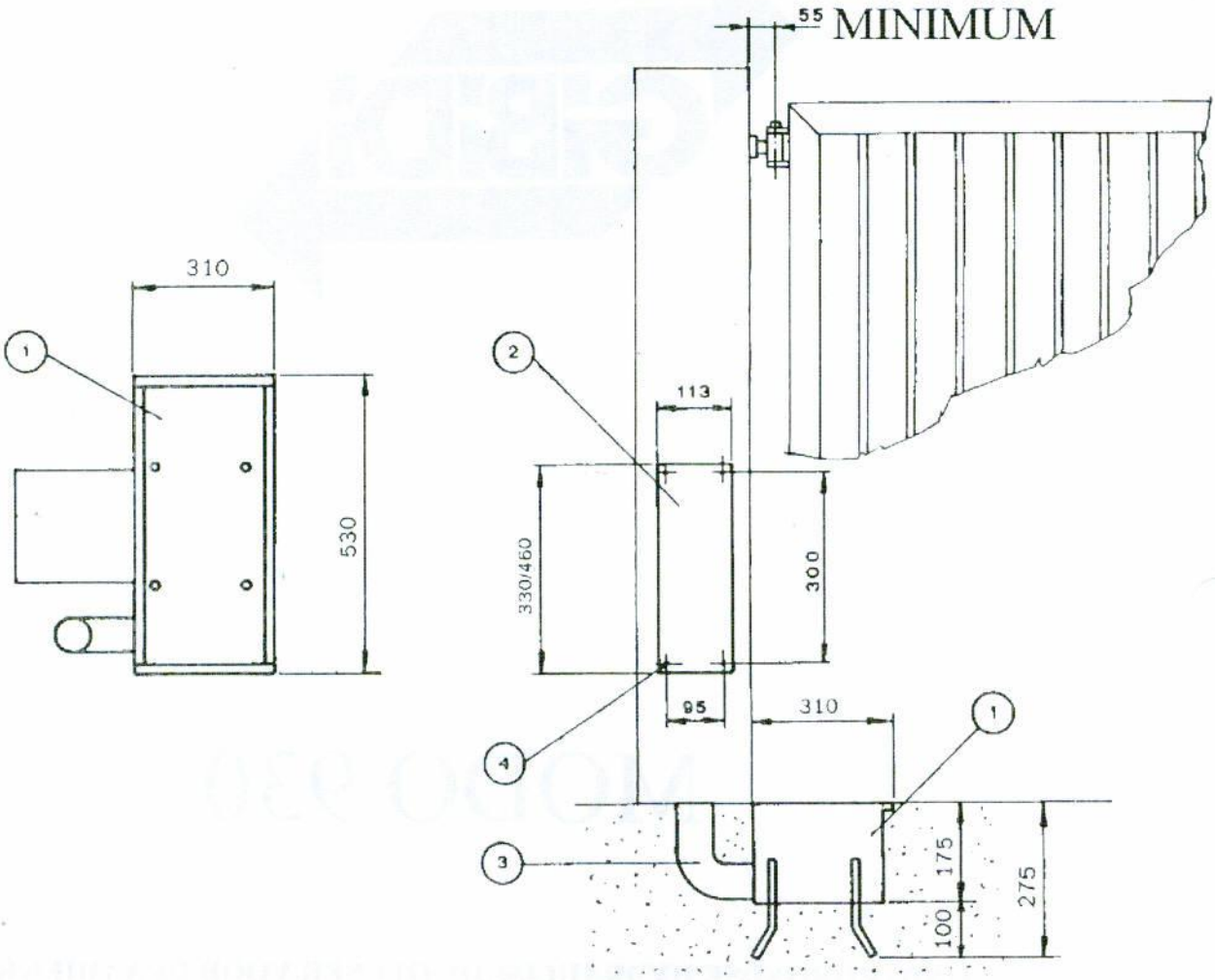

1. Fundatiekast
2. Bevestigingsplaat
3. P.V.C.-buis ϕ 60 mm.
4. Bevestigingsgaten voor de basisplaat

Plaats de fundatiekast (1) met de bovenzijde gelijk met de vloerpas zodat de aslijn van het scharnier zich in het midden bevindt.
Bevestig de basisplaat (2) met zelftappende vijzen tegen de poortpaal door de bevestigingsgaten (4).

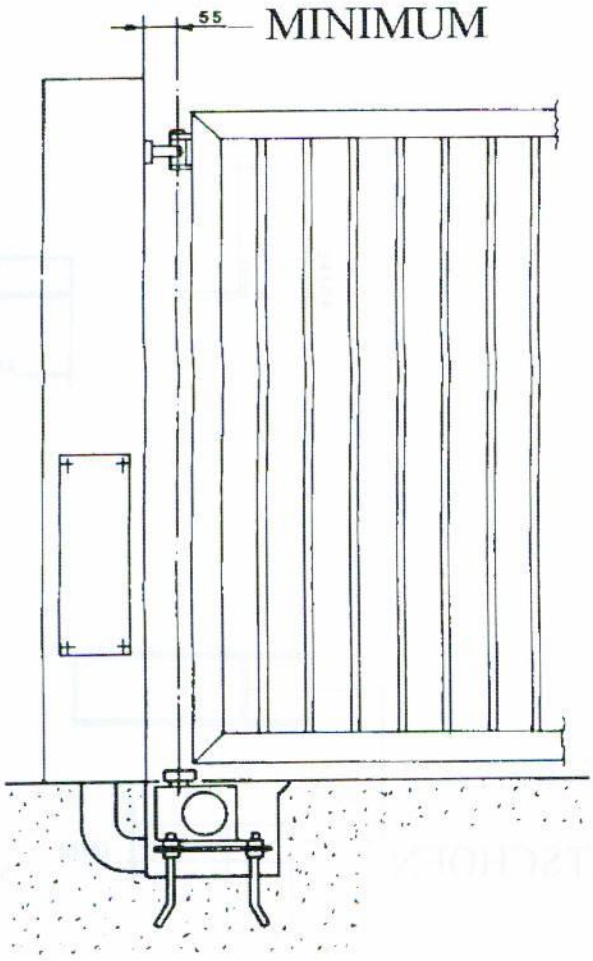

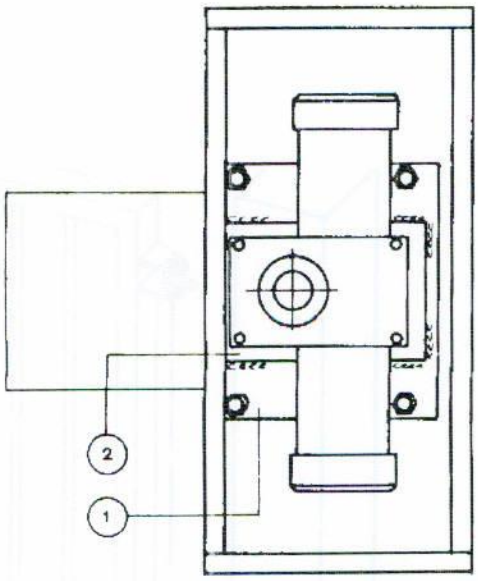

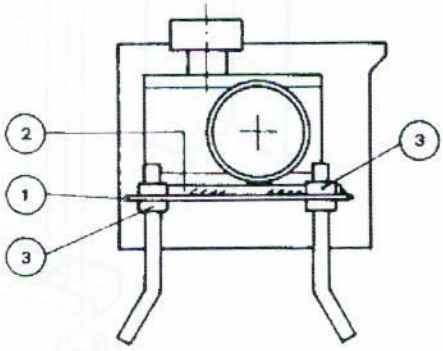

1. Nivelleerplaat
2. Bevestigingsplaat
3. Moeren voor de nivelleerplaat

- Positioneer de hydraulische cylinder in de fundatiekast op de bevestigingsplaat en deze op de nivelleerplaat.

- Breng de vier moeren (3) tegen de nivelleerplaat.

- Regel de nivelleerplaat (1) op de gewenste hoogte door de onderliggende moeren (3) aan of los te draaien zodat de hydraulische cylinder tot de exacte hoogte van het hekken of poort is gebracht.

- Door gebruik te maken van een waterpas wordt de nivelleerplaat waterpas opgesteld. Bevestig dan de vier bovenliggende moeren (3).

- Bevestig de hydraulische cylinder op de bevestigingsplaat (2) met de vier bijgeleverde schroeven en positioneer hem in de fundatiekast zodat het center van de draaias perfekt in lijn is met het center van het scharnier van het hekken of poort. Bevestig dan deze plaat (2) van de nivelleerplaat bij middel van enkele lasnaden.

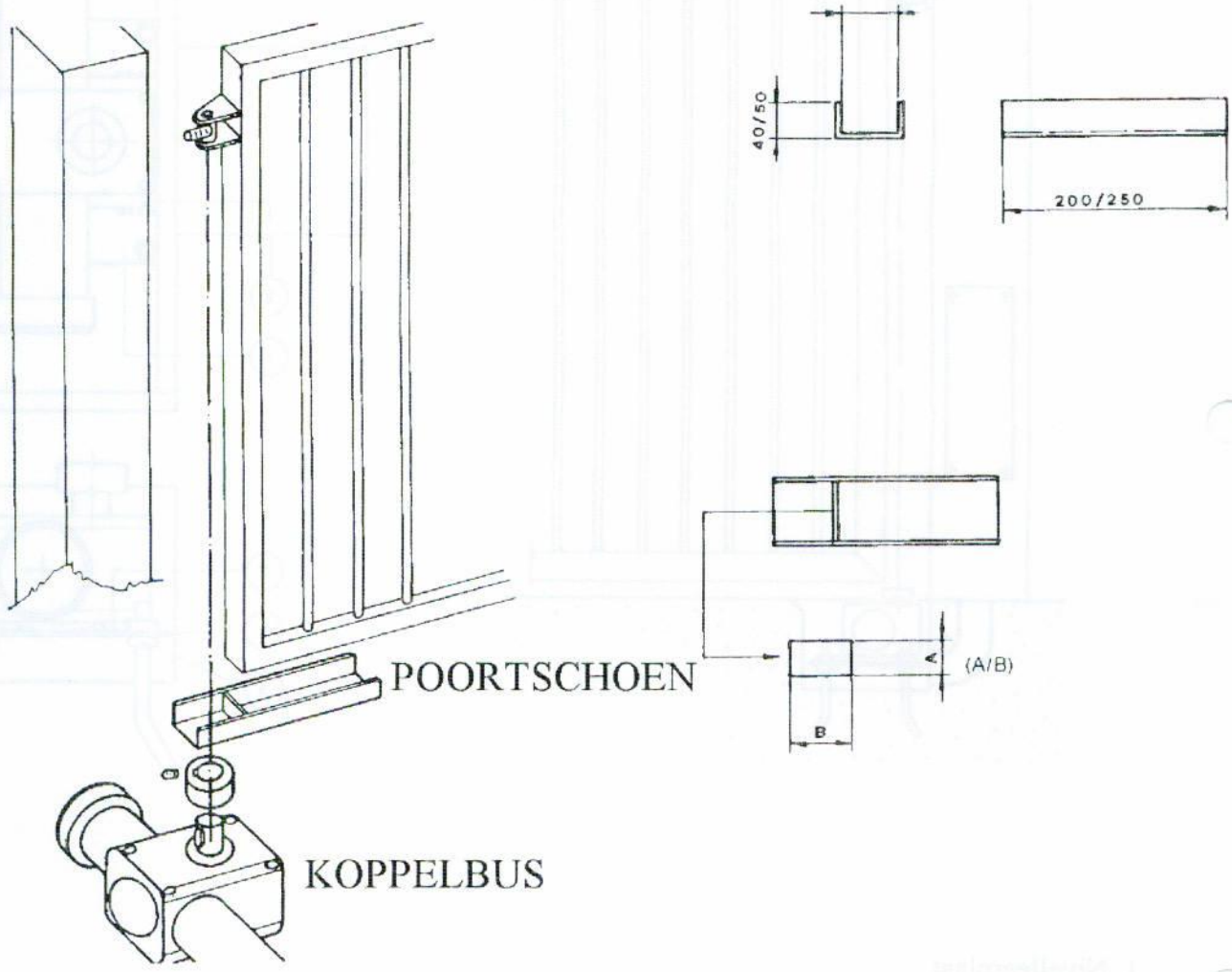

- Voorbereiding van de poortschoen (deze mag gemaakt worden van een U-profiel met een lengte van 200/250 mm. en een breedte van 2-3 mm. meer dan de breedte van de poortkader) en schuif hem onder de kader zodat hij rust op de koppelbus.

- Verzeker er U van dat het poortscharnier zich perfekt loodrecht en in de aslijn boven de aandrijfas bevindt en dat ook de poortkader perfekt loodrecht staat.

- Schuif dan de eindplaat in de poortschoen tot tegen de poortkader en bevestig met lasnaden.

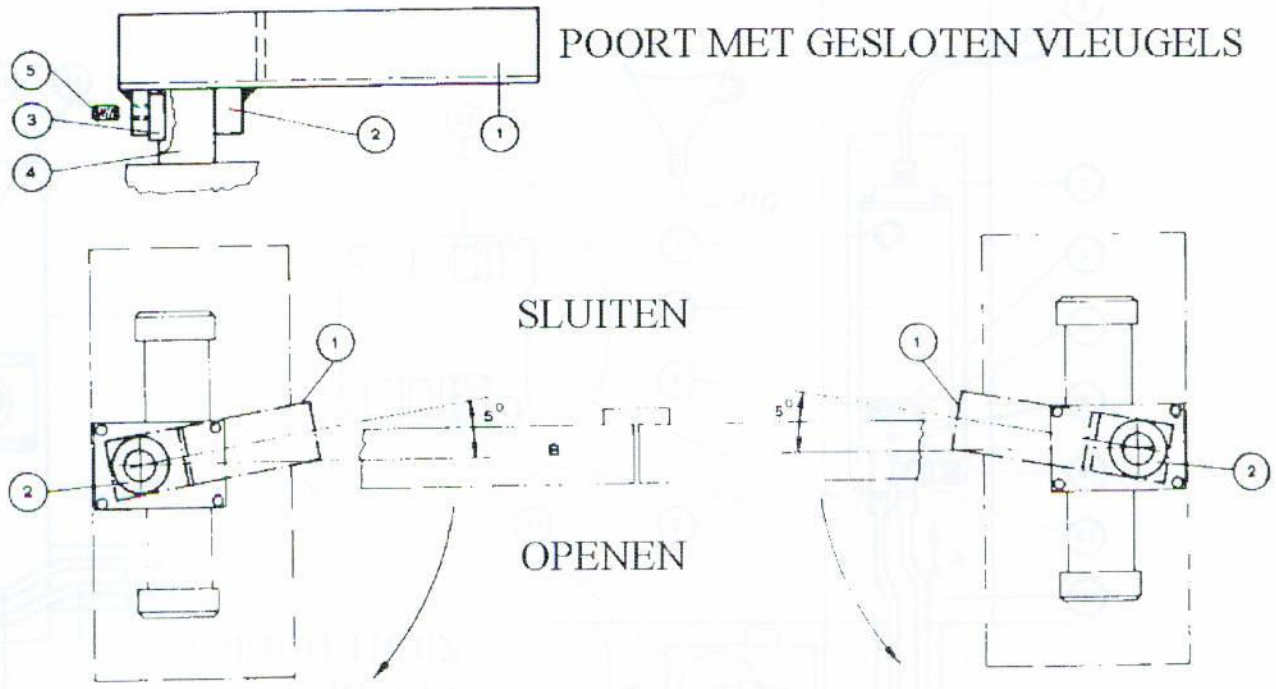

1. Poortschoen
2. Koppelbus
3. Asspie
4. Aandrijfas
5. Stelschroef

Regeling aandrijfas en lassen van koppelbus aan de poortschoen.

- Gebruik een klemtang om de koppelbus te verdraaien (welke reeds gemonteerd is op de aandrijfas) in de sluitrichting van de poort tot hij ten einde is.

- Positioneer dan de poortschoen 5° verder.

- Breng markering aan op koppelbus en poortschoen ; verwijder de koppelbus van de aandrijfas, positioneer de poortschoen opnieuw, verzeker er U van dat de markering over elkaar stemt, bevestig door middel van lasnaden.

- Wacht tot de onderdelen afgekoeld zijn en monteer ze opnieuw op de aandrijfas.

- Plaats de poort op de poortschoen en vergrendel de koppelbus door het vastdraaien van de stelschroef (5).

OPMERKING

1. Las nooit de koppelbus op de poortschoen wanneer de koppelbus zich nog bevindt op de aandrijfas aangezien dit een permanente beschadiging zou aanbrengen aan de afdichtingen.
2. Nooit de poortschoen vastlassen aan de poortkader (uitlijningsproblemen).

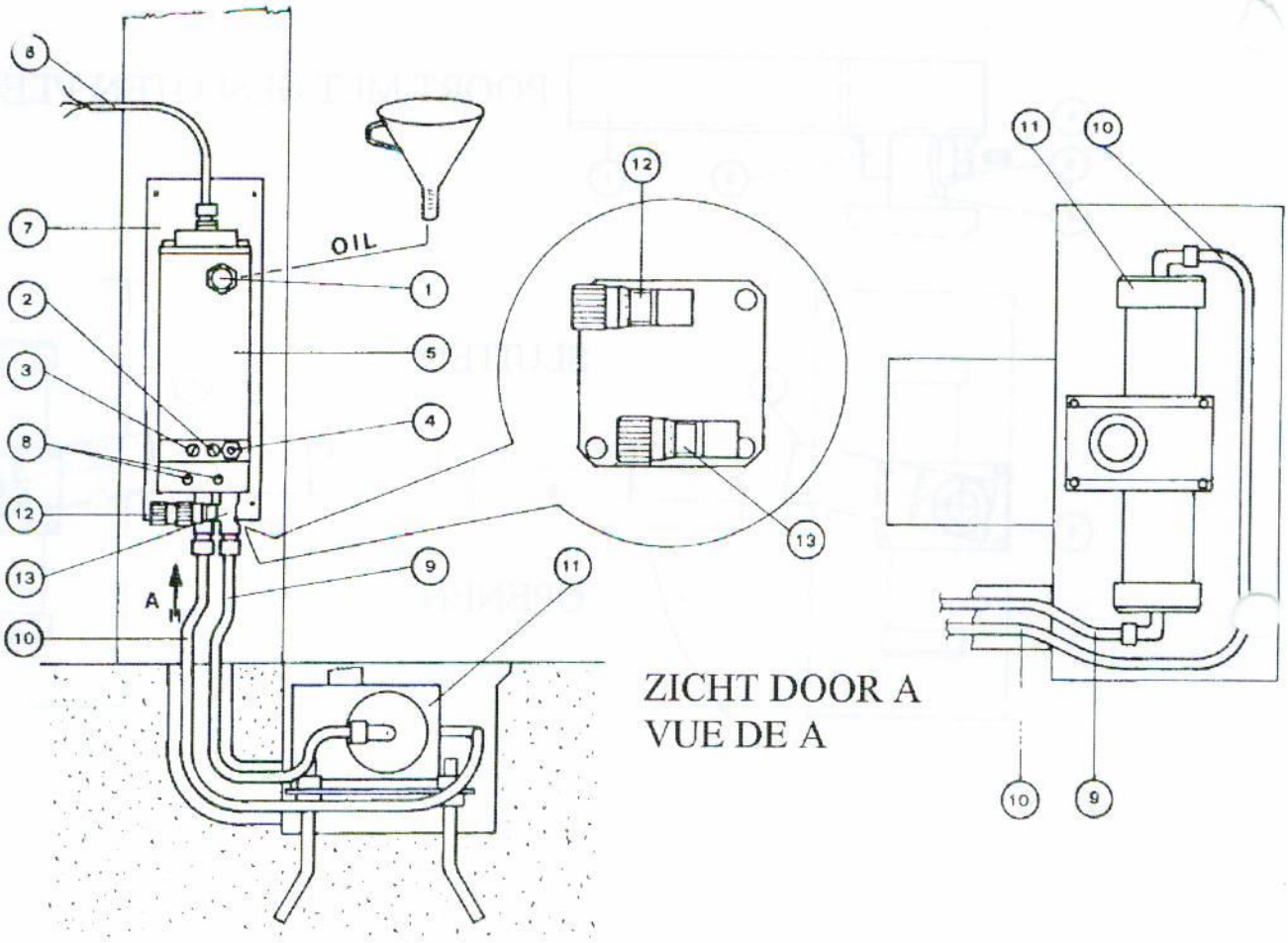

1. Vuldop olietank
2. Regeling sluitingskracht
3. Regeling openingskracht
4. Manuele ontgrendeling
5. Hydraulische motoreenheid
6. Motorkabel
7. Bevestigingsplaat
8. Openingen om motoreenheid te bevestigen
9. Koperen leiding voor sluiten
10. Koperen leiding voor openen
11. Hydraulische cylinder
12. Snelheidsregelaar in de sluitrichting
13. Snelheidsregelaar in de openrichting.

HYDRAULISCHE VERBINDINGEN

- De hydraulische verbindingen tussen de cylinder en de motoreenheid worden uitgevoerd met koperen leiding met een buitendiameter van 8 mm. en stalen koppelingen.
- Positioneer de koperen leidingen, breng ze op de juiste lengte met een buizensnijder en maak bochten met een buigtang zodat de leidingen niet dicht geplooid worden zodat men vermijdt dat de olie niet vrij meer kan doorvloeien.
- Het einde van de leiding moet recht zijn om deze leiding gemakkelijk in de stalen koppelinger brengen.

- Wanneer de leiding in de koppeling gebracht wordt moet er nagekeken worden of de leiding minstens 4 à 5 mm. voorbij de klemring zit zodanig dat deze de leiding kan klemmen en een boord vormen zodat de leiding stevig vast zit om olielekken te vermijden.

OPMERKING

Wanneer deze bovengenoemde verbindingen gemaakt worden is het heel belangrijk om leidingen en koppelingen zuiver te houden zodat geen vuil kan binnendringen in deze leidingen en koppelingen.

Olie vullen, opstarten en ontluchten

- Nadat alle electrische en hydraulische verbindingen uitgevoerd zijn breng dan de olie (LHM hydraulische olie) in de motoreenheid door opening (1).
- Verzeker er U van dat de snelheidsregelaars volledig opengedraaid zijn, regel de werkingstijd op zijn maximum (zie electrische instellingen) zodat de motoreenheid langer werkt wanneer de poort gesloten is.
- Start nu de motoreenheid welke olie in het systeem zal pompen.
  Hierdoor zal het olieniveau dalen. Voeg olie toe tot het niveau konstant blijft : dit is ongeveer na 5 à 6 open- en sluitbewegingen (ongeveer 4 à 5 mm. lager dan de vulopening).

Regeling van de duwkracht

- Om de duwkracht te verhogen draai het regelventiel (2 voor sluiten en 3 voor openen) uurwijzerzin in kleine stappen.
- Om de duwkracht te verlagen draai deze bovengenoemde ventielen tegenuurwijzerzin. Deze regelingen dienen uitgevoerd te worden met motoreenheid in werking.
- Voor een juiste afregeling kontroleer de kracht aan het einde van de poortvleugel en regel dan naar behoefte met in acht te nemen dat volgens UNI 8612 veiligheidsvoorschriften deze kracht niet hoger mag zijn dan 15 kg. gemeten met een dynamometer.

OPMERKING

Het is aanbevolen de kracht bij openen en sluiten even hoog in te stellen.

Regeling van de snelheid

- Om de snelheid te verhogen draai de snelheidsregelaars (12 en 13) in de tegenuurwijzerzin.
- Om te verlagen : in de uurwijzerzin

OPMERKING

De snelheid mag maar ingesteld worden nadat de kracht is ingesteld.

Manuele ontgrendeling

Om te ontgrendelen breng de meegeleverde sleutel in opening (4) en draai ± 2 toeren tegenuurwijzerzin, om te vergrendelen draai volledig terug in uurwijzerzin.

Regeling van werkingstijd

- De werkingstijd wordt ingesteld met de potentiometers welke zich bevinden in de electronische sturingskast.
- De werkingstijd wordt 4 tot 6 sec. langer ingesteld dan de tijd dat de poort nodig heeft om volledig te openen of te sluiten.
- In het geval van 2 vleugels en de tweede vleugel met vertraging is dient deze ± 30 % verschil te hebben met de eerste volgens de UNI 8612 veiligheidsvoorschriften.

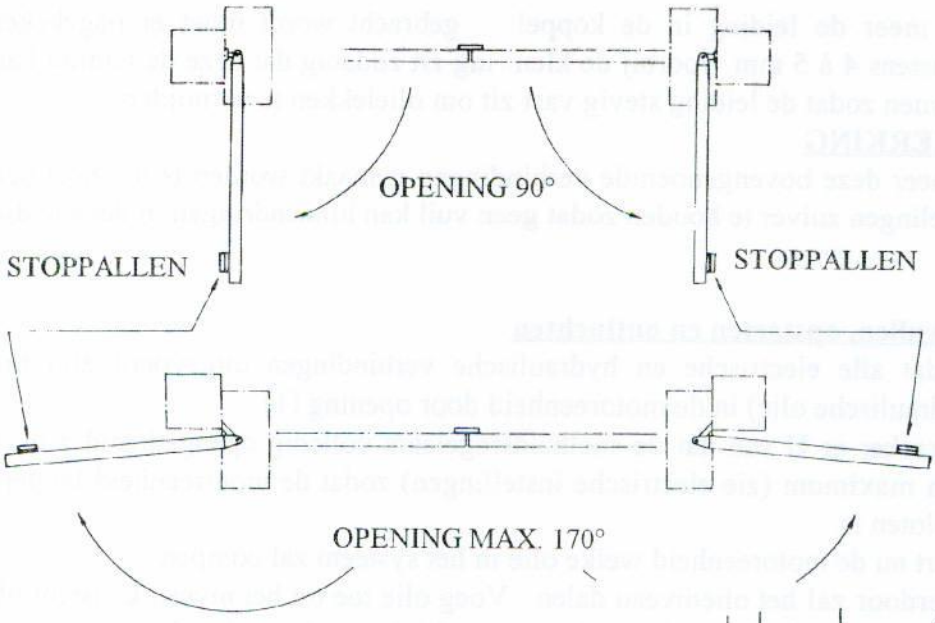

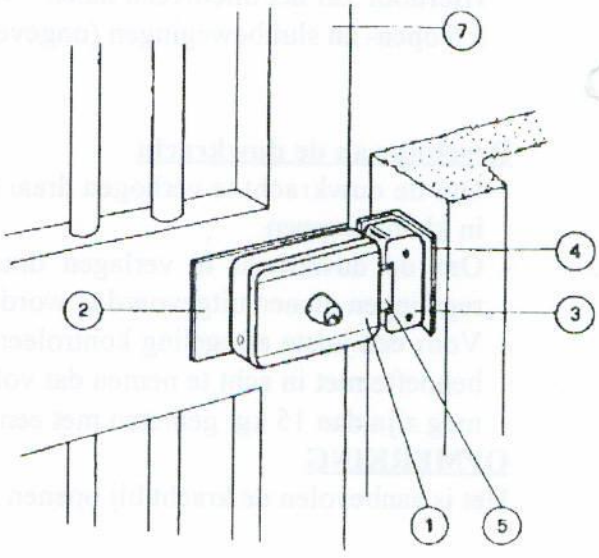

MONTAGE VAN HET ELECTRISCH SLOT

1. Electrisch slot
2. Bevestigingsplaat van het electrisch slot
3. Penvanger
4. Bevestigingsplaat van de penvanger
5. Pen
6. Cylinderslot (op aanvraag)
7. Hekken

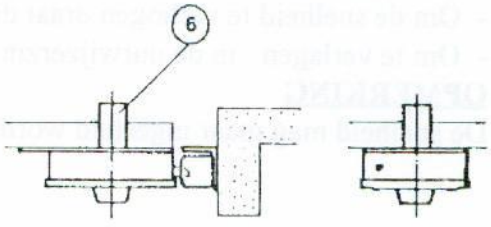

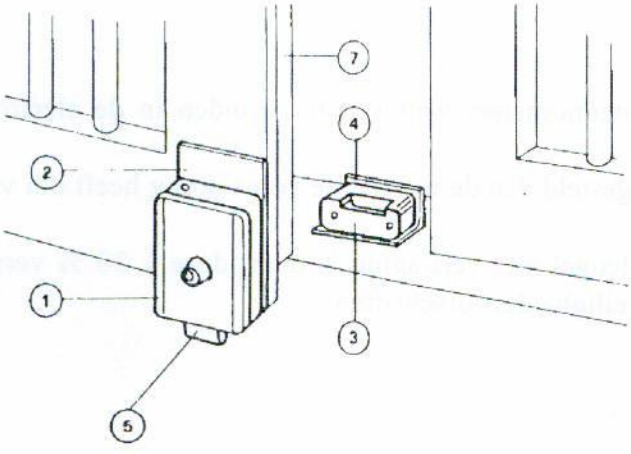

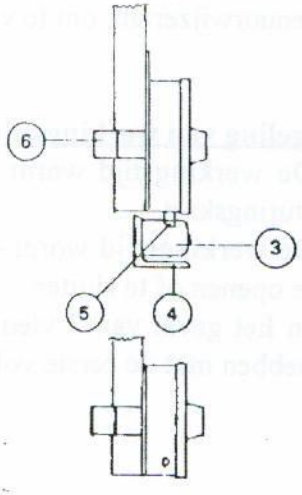

DRAAICYLINDER 1040 MET VERTRAGING OP HET EINDE VAN DE BEWEGING GEDURENDE DE OPEN- EN SLUITRICHTING

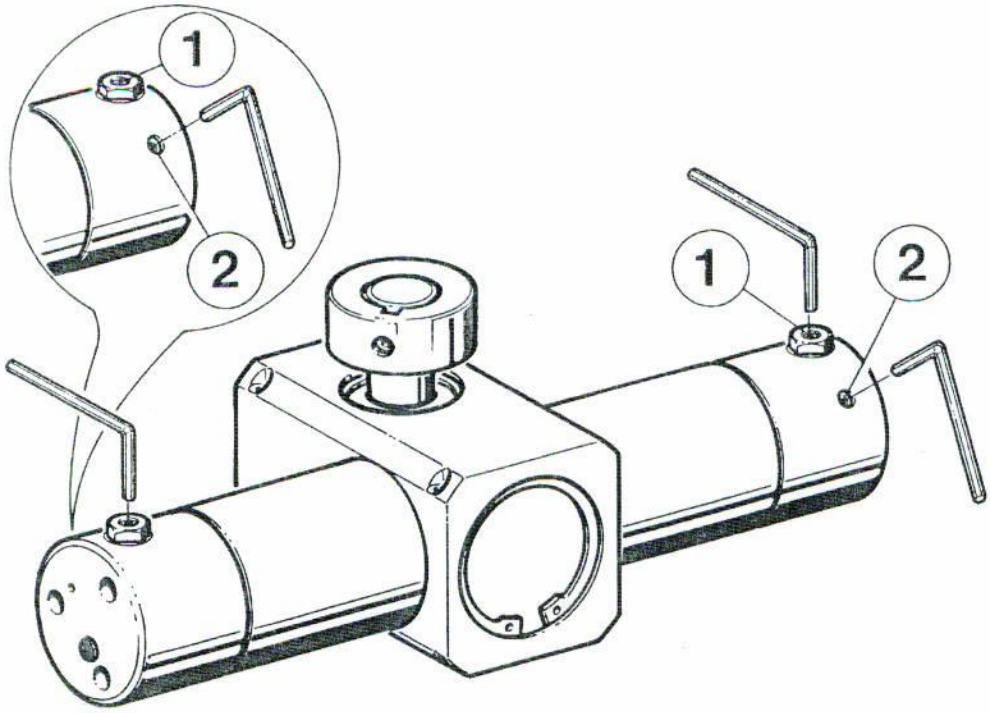

1. Regelventielen voor vertraging in open- en sluitrichting
2. Ontluchtingsventielen.

Draaihoek van de cylinder 110° max. De hoek van de vertraging is 30° en dit zowel in de open- als sluitrichting.

Andere installatievoorschriften : zie de cylinder 1030.