Profilo

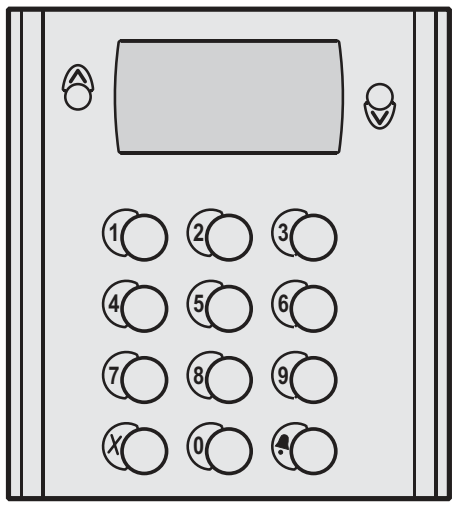

# TD10PLG

## IT Modulo pulsantiera digitale serie Profilo per sistema mycom

Pulsantiera in alluminio serie Profilo con 14 tasti in acciaio e display LCD. La pulsantiera permette di effettuare chiamate e conversazioni citofoniche su sistemi di comunicazione con tecnologia GSM. La chiamata agli interni può avvenire tramite ricerca del nominativo in rubrica o composizione sulla tastiera del numero abbinato all'utente.

**Dati tecnici**

| | |
|---|---|
| Alimentazione: | 12Vca/cc ± 1 |
| Assorbimento a riposo: | 0,15A |
| Assorbimento massimo: | 0,25A |
| Tempo azionamento serratura: | 1÷60 secondi |
| Display LCD: | grafico 128x64 |
| Numero di chiamate: | 127 |
| Memoria: | 250 nominativi |
| Numero relè: | 2 |
| Contatti relè: | 12÷24Vca/cc - 1A |
| Dimensioni: | 1 modulo |
| Temperatura di funzionamento: | 0°÷+40°C |
| Massima umidità ammissibile: | 90% RH |

## EN *Digital push-button module series Profilo for mycom system*

*Profilo series aluminum push-button panel with 14 steel buttons and LCD display. The push-button panel allows making an intercom call using GSM technology. Call can be done by searching the user name in the electronic directory or dialing directly the user number on the keypad.*

***Technical features***

| | |
|---|---|
| *Power supply:* | *12Vac/dc ± 1* |
| *Operating current:* | *0.15A* |
| *Maximum absorption:* | *0.25A* |
| *Door-opening time:* | *from 1 to 60 sec.* |
| *LCD display:* | *graphic 128x64* |
| *Number of calls:* | *127* |
| *Electronic index:* | *250 names* |
| *Number of relays:* | *2* |
| *Contact ratings:* | *12÷24Vac/dc - 1A* |
| *Dimensions:* | *1 module* |
| *Operating temperature:* | *0°÷+40°C* |
| *Maximum humidity acceptable:* | *90% RH* |

## 2 INSTALLAZIONE

## 2 *INSTALLATION*

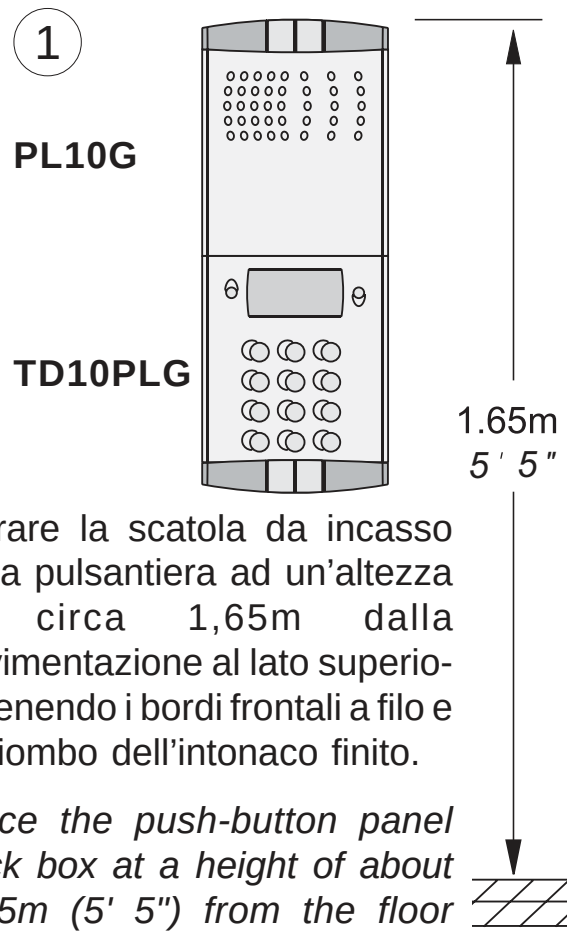


Murare la scatola da incasso della pulsantiera ad un'altezza di circa 1,65m dalla pavimentazione al lato superiore tenendo i bordi frontali a filo e a piombo dell'intonaco finito.

*Place the push-button panel back box at a height of about 1.65m (5' 5") from the floor keeping the front edges flush-mounted and vertical to the finished plaster.*

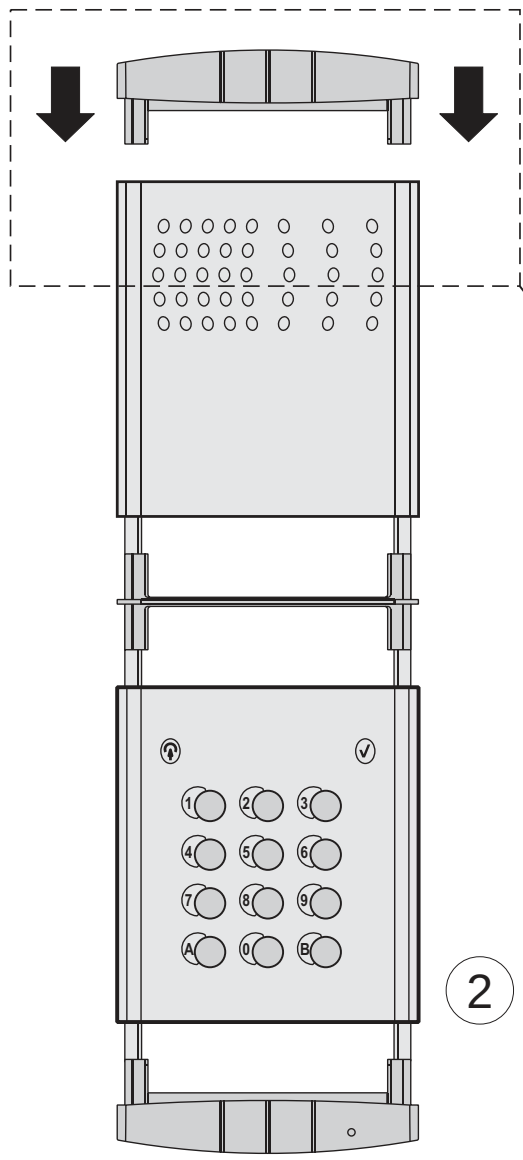


Montaggio dei moduli al telaio.

*Mounting of module.*

Fissaggio dei telai portamoduli al riporto superiore tramite le 2 viti piccole fornite a corredo delle scatole da incasso.

*Fixing of module frames to the upper side by the 2 small screws included in the back boxes.*

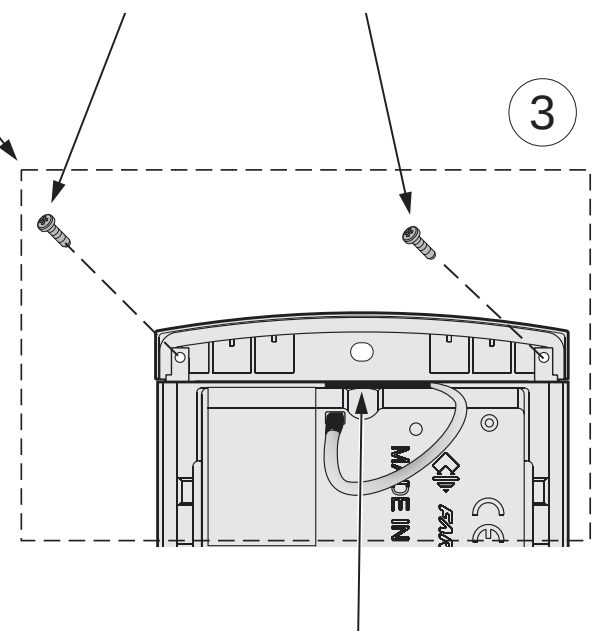


Posizionare l'antenna tra il riporto del telaio ed il modulo posto esterno.

*Insert the antenna between the top plastic frame and the GSM module.*

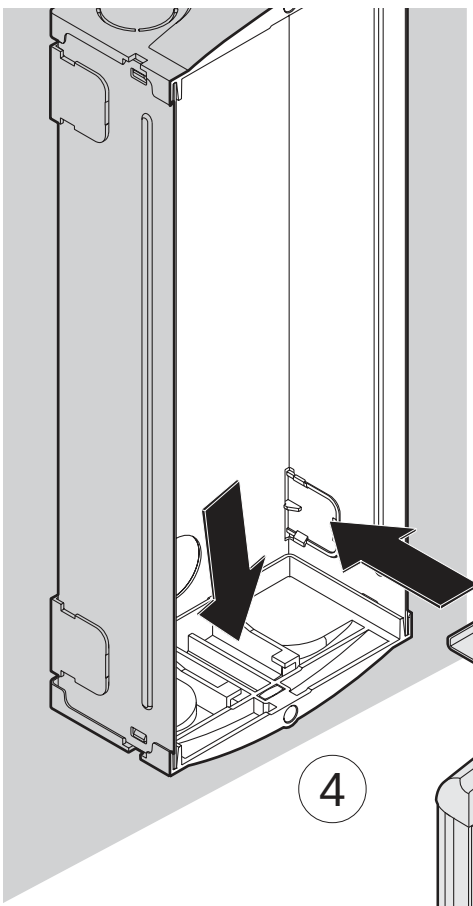


Agganciare la parte inferiore del telaio alla scatola da incasso.

*Fix lower part of the frame to the back box and make the electrical connections.*

Posizionare in questa sede il microfono.

*Place here the microphone.*

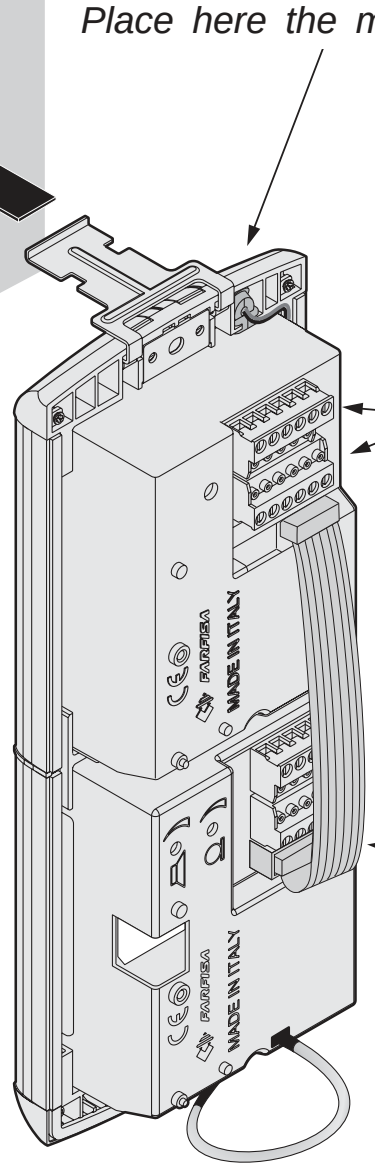


Morsettiere per il collegamento all'impianto.

*Terminal board for connection to the system.*

Cavetto per il collegamento al modulo audio GSM (PL10G÷PL124G).

*Flat cable for the connection to the audio module by the system.*

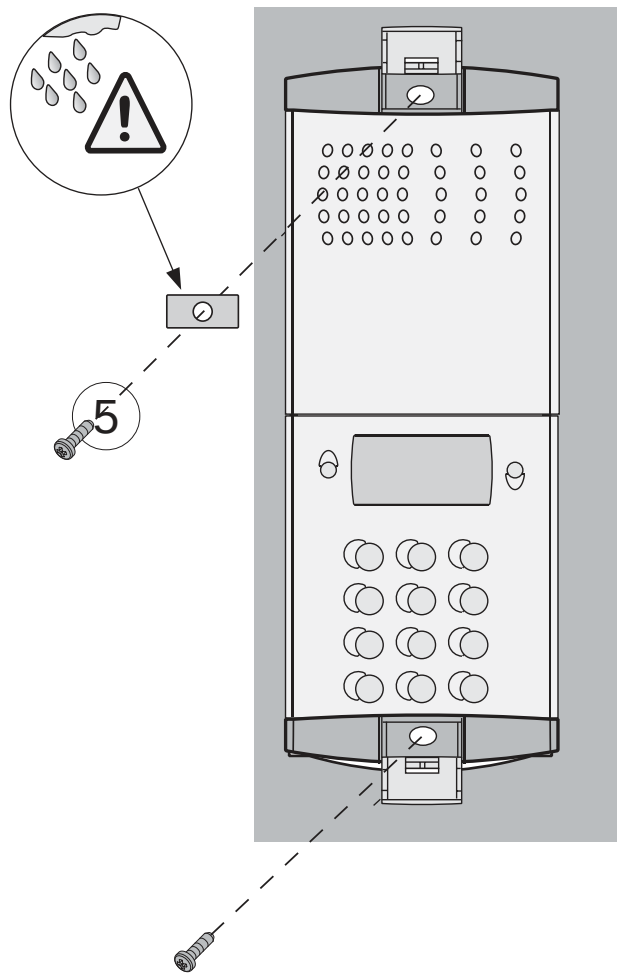


Fissaggio del telaio alla scatola da incasso. Prima di serrare le viti allineare il telaio.

*Fixing of frame to back box. Align the frame before tightening the screws.*

## 2.1 SPECIFICHE OPERATIVE

## *2.1 OPERATING SPECIFICATION*

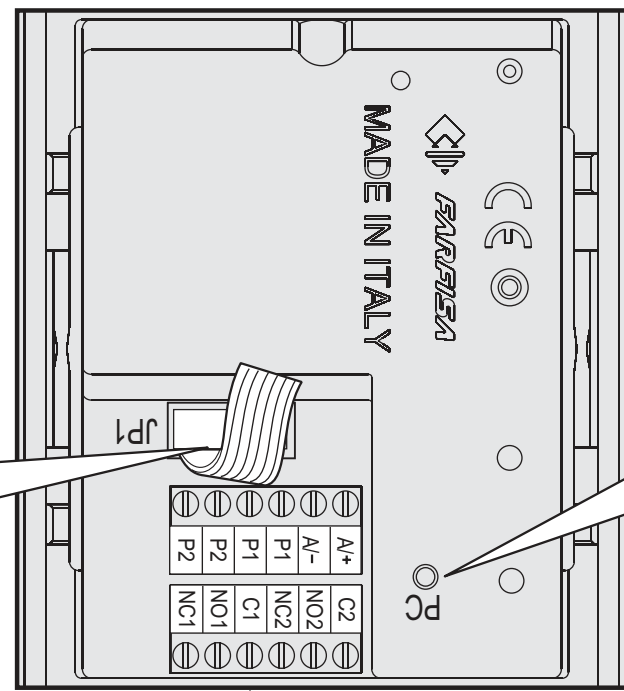


**Cavetto** per il collegamento al modulo audio GSM (PL10G ÷ PL124G).

***Flat cable*** *for the connection to the GSM audio module (PL10G ÷PL124G).*

**Presa stereo** per la programmazione dell'unità tramite Personal Computer.

***Jack stereo*** *for programming the unit through a Personal Computer.*

**Morsetti per il collegamento all'impianto**

**A/+** Ingresso tensione alternata o positiva 12Vca/cc
**A/-** Ingresso tensione alternata o massa
**P1-P1** Ingressi pulsante per l'azionamento del relè 1 o la chiamata diretta ad un utente (vedi pag. 8)
**P2-P2** Ingressi pulsante per l'azionamento del relè 2 o la chiamata diretta ad un secondo utente (vedi pag. 8)
**NC1** Contatto normalmente chiuso del relé 1
**NO1** Contatto normalmente aperto del relé 1
**C1** Contatto comune del relé 1
**NC2** Contatto normalmente chiuso del relé 2
**NO2** Contatto normalmente aperto del relé 2
**C2** Contatto comune del relé 2

***Terminal board for connection to the system***

**A/+** *Alternated or positive power supply input 12Vac/dc*
**A/-** *Alternated or ground power supply input*
**P1-P1** *Input to actuate directly relays 1 or to make a call to a specific user* (see page 8)
**P2-P2** *Input to actuate directly relays 2 or to make a call to a specific user* (see page 8)
***NC1*** *Normally closed contact of relay 1*
***NO1*** *Normally open contact of relay 1*
***C1*** *Common contact of relay 1*
***NC2*** *Normally closed contact of relay 2*
***NO2*** *Normally open contact of relay 2*
***C2*** *Common contact of relay 2*

## 2.2 SCHEMI DI COLLEGAMENTO

I due schemi seguenti permettono di effettuare la chiamata citofonica selezionando il nominativo presente nella rubrica o componendo il numero del gruppo abbinato all'utente direttamente sulla tastiera del modulo TD10PLG (numeri compresi da 4 a 53 - vedi parametro KP del manuale istruzione dell'articolo PL1..G).

## *2.2 CONNECTING DIAGRAMS*

*The two following diagrams allow to make an intercom call by selecting the user name in the electronic directory or dialling, on the keypad of the module TD10PLG, the group number of the user to be called (group number between 4 and 53 – see parameter KP on the instruction manual of PL1..G*

### a) Schema installativo con i 2 relè del modulo TD10PLG autonomi ed attivabili solo dalla tastiera

### *a) Installation diagram for having the 2 relays of the module TD10PLG free and ready to be activated from the keypad*

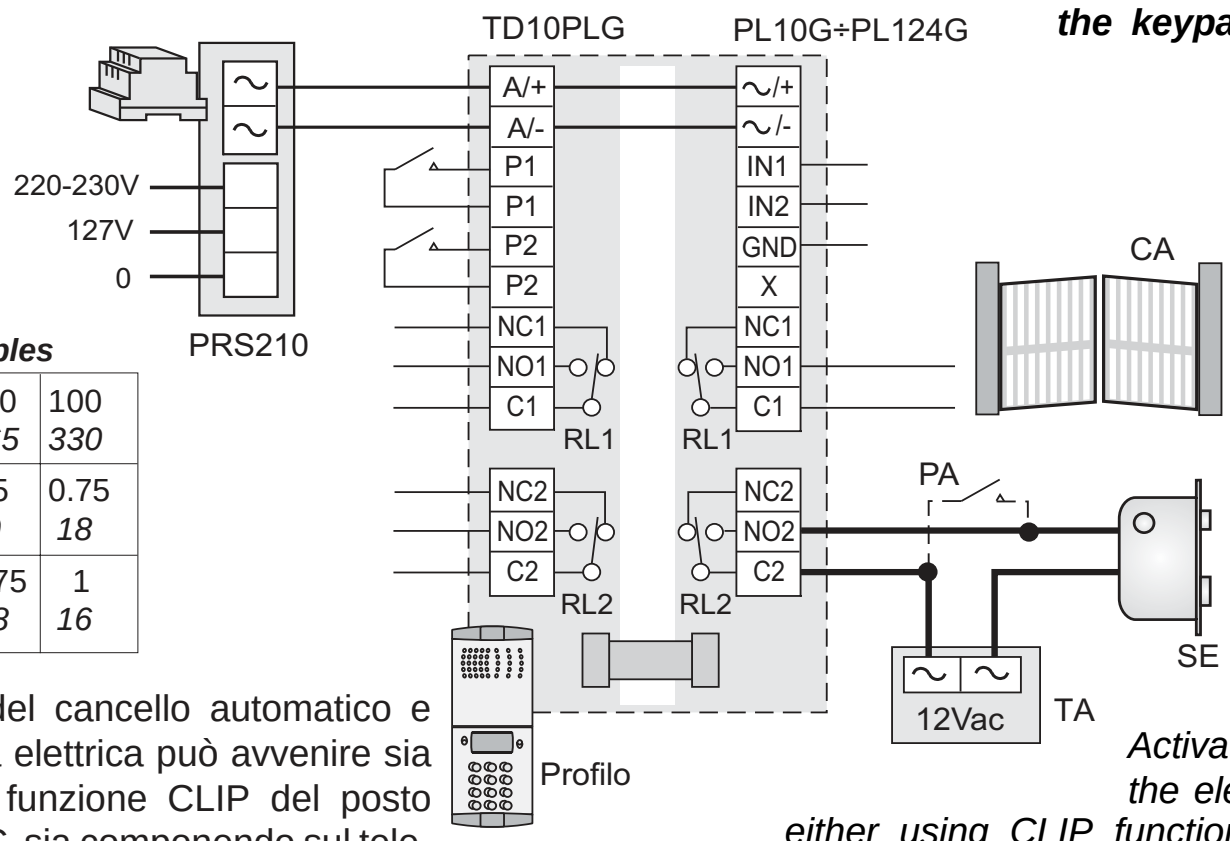


**CA** = Cancello automatico
*Automatic gate*

**PA** = Pulsante apriporta (opzionale)
*Door release push-button (optional)*

**SE** = Serratura elettrica (12Vca-1A max.)
*Electric door lock (12VAC-1A max)*

**TA** = Trasformatore aggiuntivo da 12Vca e di potenza adeguata per l'azionamento della serratura elettrica (tipo PRS210).
*Additional transformer from 12Vac and appropriate power to activate the electric door lock (type PRS210).*

**Conduttori - *Cables***

| | | | |
|---|---|---|---|
| | Metri<br>*Feet* | 50<br>*165* | 100<br>*330* |
| | mm²<br>*AWG* | 0.5<br>*20* | 0.75<br>*18* |
| | mm²<br>*AWG* | 0.75<br>*18* | 1<br>*16* |

L'attivazione del cancello automatico e della serratura elettrica può avvenire sia utilizzando la funzione CLIP del posto esterno PL1..G, sia componendo sul telefono il numero a 2 cifre di attivazione durante la conversazione con il posto esterno *(vedere le istruzioni allegate al PL1..G).* I relè 1 e 2 della tastiera TD10PLG possono essere utilizzati per altre applicazioni.

*Activation of the automatic gate and of the electric lock release can be done either using CLIP function present on the door station PL1..G, or, while in conversation with the door station, entering on the keypad of the telephone the related 2-digit code. Relay 1 and 2 of the keypad TD10PLG are free, ready to be used for other applications.*

### b) Schema installativo con azionamento della serratura e del cancello dalla tastiera e dai telefoni

### *b) Installation diagram for having the electric door release and the automatic gate control operated from keypad or from telephones*

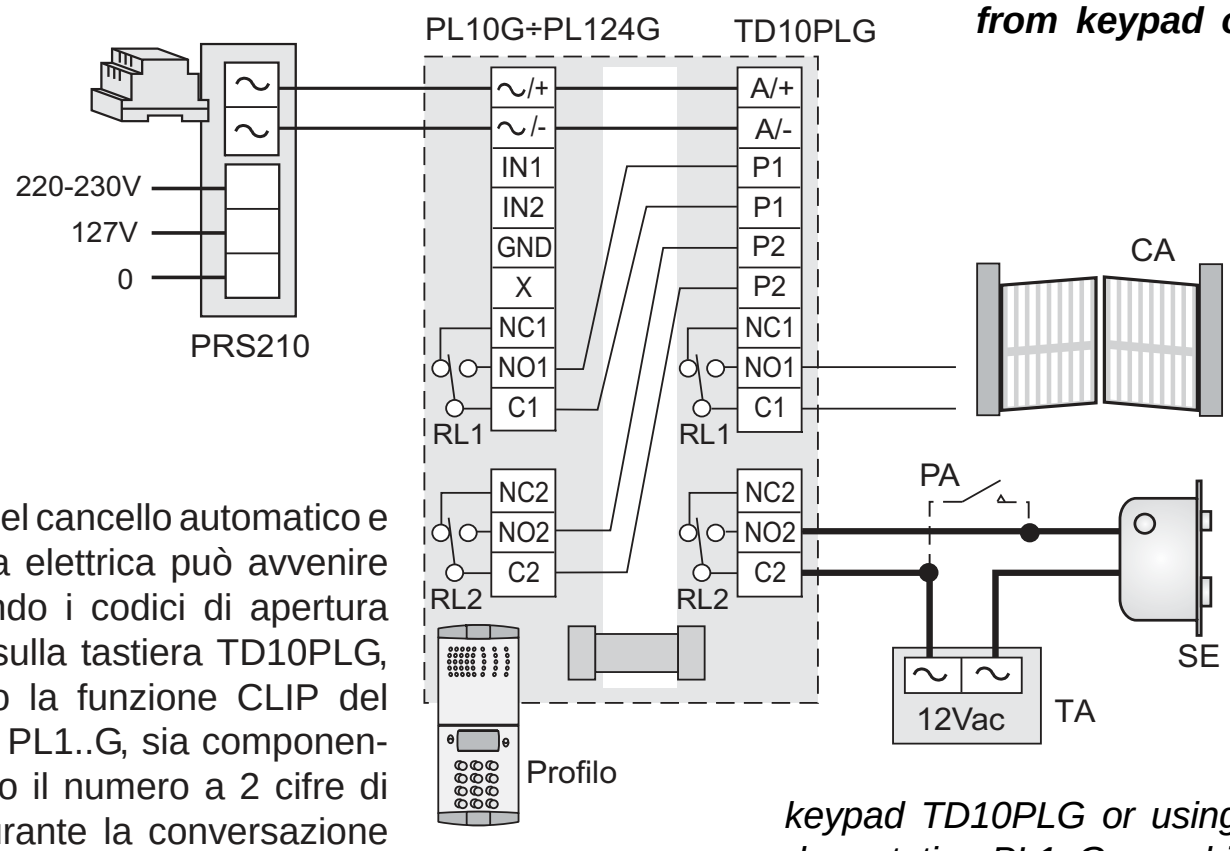


**CA** = Cancello automatico
*Automatic gate*

**PA** = Pulsante apriporta (opzionale)
*Door release push-button (optional)*

**SE** = Serratura elettrica (12Vca-1A max.)
*Electric door lock (12VAC-1A max)*

**TA** = Trasformatore aggiuntivo da 12Vca e di potenza adeguata per l'azionamento della serratura elettrica (tipo PRS210).
*Additional transformer from 12Vac and appropriate power to activate the electric door lock (type PRS210).*

L'attivazione del cancello automatico e della serratura elettrica può avvenire sia componendo i codici di apertura programmati sulla tastiera TD10PLG, sia utilizzando la funzione CLIP del posto esterno PL1..G, sia componendo sul telefono il numero a 2 cifre di attivazione durante la conversazione con il posto esterno *(vedere le istruzioni allegate al PL1..G)*.
**Attenzione**. Programmare i relè RL1 e RL2 del posto esterno PL1..G con un tempo di attivazione di 2 secondi (OS1=2; OS2=2).

*Activation of the automatic gate and of the electric lock release can be done either dialling the opening codes already programmed in the keypad TD10PLG or using CLIP function present on the door station PL1..G, or, while in conversation with the door station, entering on the keypad of the telephone the related 2-digit code.*
***Attention.*** *Configure the relay 1 and 2 of the door station PL1..G whit an activation time of 2 seconds (OS1=2; OS2=2)*

# 3 PROGRAMMAZIONE

Una corretta programmazione è **essenziale** per il funzionamento dell'impianto, pertanto deve essere effettuata da personale esperto ed è accessibile tramite l'inserimento della password amministratore.
La password amministratore impostata in fabbrica è **"0039"**; si consiglia di sostituirla con una personalizzata *(vedi "Sostituzione Password")* e di annotarla e conservarla in un posto sicuro.

## Entrare in programmazione

- Comporre sulla tastiera il numero **00** e premere 🔔; il display visualizza la scritta "Password".
- Entro 4 secondi, inserire le 4 cifre che compongono la password amministratore; sul display le cifre non saranno visibili ma indicate con #.
- Premere 🔔 per la conferma; sul display appare l'elenco delle programmazioni possibili: Password, Rubrica, Lingua, Indirizzi, Durate, Maschera, LCD, Varie, Default, Versione.

## Funzione tasti durante la programmazione

🔔 Conferma la riga selezionata dell'elenco
∨ Scorrimento in avanti dell'elenco
∧ Scorrimento indietro dell'elenco
✗ Ritorno alla schermata precedente

### ● Sostituzione password

- Selezionare "Password" e premere 🔔; sullo schermo appare: Password Utenti, Password Ammin., Default (ripristina le password di fabbrica).

- **Password utenti.** E' possibile memorizzare fino a 20 codici per l'attivazione dei relè dalla tastiera. **Le prime 10 password attivano il relè 1**, mentre i codici inseriti nelle **password da 11 a 20 attivano il relè 2**.
  *a)* Selezionare "Password utenti" e premere 🔔; sul display appare l'elenco delle password (da 1 a 20) con visualizzazione del relativo codice, se precedentemente programmato.
  *b)* Selezionare "Password 1" e premere 🔔; appare un riquadro vuoto, se mai programmato, o un numero a 4 cifre, se precedentemente programmato.
  *c)* Comporre il codice a 4 cifre per la "Password 1" e premere 🔔; se precedentemente è stato programmato un codice, premere ✗ per cancellarlo.
  - Ripetere le fasi *"b"* e *"c"* per immettere i codici delle altre password oppure uscire premendo ✗.

**Attenzione!!** La presenza di un codice identico nel primo (1÷10) e secondo (11÷20) gruppo di password comporta l'attivazione simultanea dei 2 relè.

- **Password amministratore.** E' il codice per accedere alla modalità di programmazione. Di fabbrica il codice è **0039**. Per variarlo occorre:
  - selezionare "Password ammin." e premere 🔔; sul display appare il codice a 4 cifre della password attuale;
  - premere ✗ per cancellarlo;
  - comporre il nuovo codice e premere 🔔 per la conferma.

- **Default.** Per cancellare tutte le password immesse e ripristinare la password amministratore a 0039, occorre:
  - selezionare "Default" e premere 🔔; sul display appare No e Si;
  - premere **No** per non eseguire l'operazione e tornare al menu precedente; premere **Si** per cancellare tutte le password e ripristinare la password amministratore al valore di fabbrica (0039).

# *3 PROGRAMMING MODE*

*Programming is **essential** for the proper operation of the system, so the function is accessible by entering an administrator password. By default the keypad is supplied with the administrator password **"0039"**, it is strongly recommended to replace it with a customized one* (see "Password changing") *writing it down and keeping it in a safe place.*

## *Enter the programming mode*

- *Dial **00** on the keyboard and press 🔔, the display shows the message "Password".*
- *Within 4 seconds, enter the 4 digits constituting the administrator password, on the display the actual figures will be replaced by #.*
- *Press 🔔 to confirm, the display shows the list of programs available: Password, Contacts, Language, Addresses, Timing, Mask, LCD, Misc., Default, Release.*

## *Buttons function during programming*

🔔 *Confirms the selected row in the list*
∨ *Scroll forwards of the list*
∧ *Scroll backwards of the list*
✗ *Returns to the previous screen*

### ● *Password changing*

- *Select "Password" and press 🔔; the screen displays: User Password, Admin. Password (0039), Default (restores the default password).*

- ***Users passwords.** It is possible to store up to 20 codes to activate the electric lock through the keyboard. **The first 10 password will operate relay 1**, while **password from 11 to 20 will operate relay 2.***
  *a) Select "User Password" and press 🔔, the display shows the list of passwords (from 1 to 20) with their relevant codes, if previously programmed.*
  *b) Select "Password 1" and press 🔔; an empty box is shown, if never programmed, or a 4-digit number, if previously programmed.*
  *c) Dial the 4-digit code for "Password 1" and press 🔔, if you have previously programmed a code, press ✗ to delete it.*
  *- Repeat steps "b" and "c" to enter the codes in the other password or exit by pressing ✗.*

***Attention!!** The same code stored in the first (1÷10) or second (11÷20) group of passwords will operate the two relays at the same time.*

- ***Administrator password.** It is the code giving access to the programming mode. By default the code is **0039**.*
  *To change it you need to:*
  *- select "Admin. Password" and press 🔔, the display shows the 4-digit code of the actual password;*
  *- press ✗ to delete it;*
  *- dial the new code and press 🔔 to confirm.*

- ***Default.** In order to erase all the user's password and to restore the administrator password to 0039, it is necessary:*
  *- select "Default" and press 🔔, the display shows No and Yes;*
  *- select **No** to abort the operation and exit to the previous menu; select **Yes** to erase all the user's password and restore the administrator password to 0039.*

## ● Rubrica

Nella rubrica si possono memorizzare i nominativi e gli indirizzi degli utenti presenti nell'installazione (massimo 250).
Per ogni utente è necessario specificare il nome (massimo 27 caratteri) e l'indirizzo fisico che deve corrispondere al **numero del gruppo** individuato dai parametri **KP..x** *(KPAx, KPBx, KPCx)* impostati nel modulo **PL10G÷PL124G**. Per consentire una numerazione più flessibile, è possibile associare ad ogni utente, un ulteriore indirizzo numerico (denominato alias) composto da massimo 4 cifre che sarà visualizzato al posto di quello fisico.

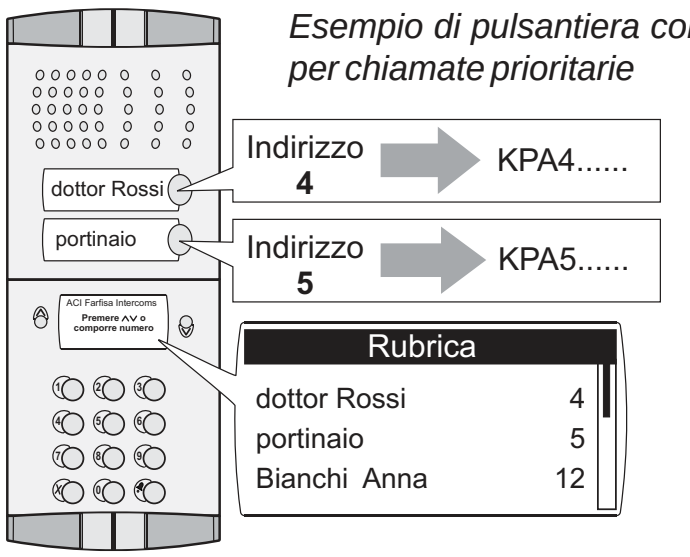


*Esempio di pulsantiera con 2 pulsanti per chiamate prioritarie*

I nominativi e gli indirizzi possono essere inseriti, modificati o cancellati utilizzando la tastiera del modulo **TD10PLG** o un Personal Computer con apposito software e cavetto di connessione *(vedi paragrafo "Caricamento nominativi da PC")*.

- Con i tasti ∧∨ selezionare "Rubrica" e premere 🔔; sul display appariranno i nomi degli utenti, se precedentemente inseriti, o risulterà vuoto.
- Premendo nuovamente il tasto 🔔, sul display apparirà l'elenco delle operazioni possibili: Nuovo, Modifica, Modifica alias, Elimina, Tipo ordinamento, Elimina tutto e Recupera tutto.

### - Inserimento nuovo utente

Selezionare "Nuovo" e premere 🔔; appare un riquadro dove è possibile immettere il nome dell'utente, mentre nella riga sottostante viene visualizzato il carattere selezionato. Immettere il nominativo utilizzando i tasti di seguito elencati.

### Funzione tasti durante l'inserimento dei nominativi

🔔 Conferma
∨ Scorrimento verso destra del cursore.
∧ Scorrimento verso sinistra del cursore.
**1** Scorrimento all'indietro della lista dei caratteri.
**2** Cambia il carattere selezionato da minuscolo a maiuscolo e viceversa.
**3** Scorrimento in avanti della lista dei caratteri.
**4** Cancella i caratteri precedenti al cursore.
✗ Ritorno alla schermata precedente.

Al termine dell'inserimento del nome, confermare con il tasto 🔔; apparirà un riquadro dove inserire il numero del parametro **KP** relativo all'utente. Comporre il numero e confermarlo premendo 🔔; il nome è automaticamente ordinato secondo il tipo di ordinamento impostato *(vedere paragrafo "Tipo di ordinamento")*.
Al termine il display ritorna alla visualizzazione della rubrica.
Per l'inserimento degli altri nominativi e relativi numeri di chiamata, eseguire nuovamente la procedura appena descritta.

**Nota.** E' possibile inserire 2 o più nomi con lo stesso numero.

**Attenzione!!** Il numero dell'utente deve corrispondere al numero del gruppo individuato dai parametri **KP..x** da chiamare.

## ● *Contacts*

*In the directory you can store the contacts of all users present in the installation (maximum 250).*
*For each user, you must specify the contact (up to 27 characters) and the physical user address which must correspond to the **user group number** defined by **KP..x** parameters (KPAx, KPBx, KPCx) stored in the **PL10G÷PL124G** module. To allow a more flexible and easy management of the user number, it is possible to associate to each user another 4-digit number (named alias) which can be used instead of the physical user address.*

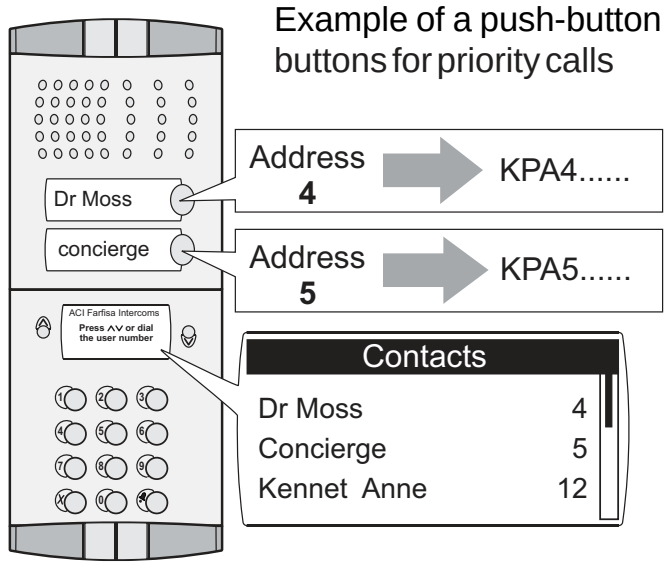


Example of a push-button panel with 2 buttons for priority calls

*The contacts and addresses can be entered, changed or deleted using the keyboard of the **TD10PLG** module or a Personal Computer with appropriate software and connection cable* (see "Loading contacts by PC").

- *Select "Contacts" with ∧∨ and press 🔔, the display will show the contacts of the users, if previously entered, or it will be empty.*
- *By newly pressing 🔔, the display will show a list of possible operations to be carried out: New, Edit, Edit Alias, Delete, Sorting type, Delete all and Recovery all.*

### *- Entering a new user*

*Select "New" and press 🔔, a box appears where you can enter the contact of the user, while the line below displays the selected character. Enter the contact using the buttons listed below.*

### *Button functions when entering contacts*

🔔 *Confirm.*
∨ *Scroll the cursor to the right.*
∧ *Scroll the cursor to the left.*
***1*** *Scroll back of the list of characters.*
***2*** *Change the selected character from lower-case to upper-case and vice versa.*
***3*** *Scroll forward the list of characters.*
***4*** *Delete the characters previous to the cursor.*
✗ *Return to the previous screen.*

*After entering the contact, confirm with 🔔, a box will be displayed where you can enter the number of the parameter **KP** for the user. Dial the number and confirm it by pressing 🔔, the contact is automatically sorted according to the order set* (see the "Sort order" paragraph)*.*
*At the end the display returns to the "New" selection.*
*To insert the other contacts and relevant call addresses, follow the procedure described above.*

***Note.*** *You can enter 2 or more names with the same call number.*

***Warning!!*** *User number must correspond to the user group number defined by **KP..x** parameters to call*

## - Modifica di un utente

- Selezionare l'utente che si vuol modificare e premere .
- Selezionare "Modifica" e premere .

Per cancellare o modificare il nome si può **sovrascrivere** il testo su quello esistente o **cancellarlo** completamente e poi riscrivere il nuovo nome.
*a)* **Sovrascrittura.** Per modificare il nome (o i singoli caratteri) occorre posizionare il cursore sul primo carattere da modificare e procedere come descritto nel paragrafo *"Inserimento nuovo utente".*
*b)* **Cancellazione**. Posizionare il cursore in fondo al testo (o sul carattere successivo a quello da cancellare) e premere il tasto **4** per eliminare i caratteri precedenti. Riscrivere il nuovo testo come descritto nel paragrafo *"Inserimento nuovo utente"*.

A fine modifica, premere per la conferma; sul display appare l'indirizzo dell'utente.
Effettuare le eventuali variazioni all'indirizzo (cancellandolo premendo ✗ e riscrivendo il nuovo indirizzo) e premere per confermare le modifiche.

## - Modifica alias

Per modificare il codice Alias, occorre:
- selezionare l'utente a cui si vuol associare l'alias e premere ;
- selezionare "Modifica alias" e premere ;
- comporre il codice numerico (premere ✗ per cancellare l'eventuale codice precedentemente programmato) e premere per la conferma.

## - Cancellazione di un utente

- Selezionare il nominativo e premere .
- Selezionare "Elimina" e premere .
- Selezionare **No** per uscire senza cancellare l'utente o **Si** per eliminare definitivamente l'utente; dopo una breve attesa si ritorna alla lista degli utenti.

## - Tipo di ordinamento

Consente di impostare il tipo di ordinamento con cui sono visualizzati i nominativi della rubrica.
- Selezionare "Tipo di ordinamento" e premere ; sul display appare: Nome, Indirizzo, Alias.
- Selezionare:
  - **Nome** per ordinare i nominativi in modo alfabetico (da A a Z);
  - **Indirizzo** per ordinare i nominativi secondo il relativo indirizzo (da 4 a 53);
  - **Alias** per ordinare i nominativi secondo l'indirizzo alias (da 0 a 9999).

## - Cancellazione di tutti i nominativi presenti in rubrica

- Selezionare "Elimina tutto" e premere .
- Selezionare **No** per uscire senza effettuare modifiche o **Si** per cancellare tutti i nominativi presenti in rubrica.

## - Ripristino di tutti i nominativi della rubrica

Questa funzione può essere usata per ripristinare la situazione precedente ad una cancellazione dei nominativi eseguita per errore.
- Selezionare "Recupera tutto" e premere .
- Selezionare **No** per uscire senza effettuare il recupero o **Si** per ripristinare i nominativi erroneamente cancellati.

## ● Caricamento nominativi da PC

La seguente procedura permette il caricamento dei nominativi direttamente dal Personal Computer.
- Caricare tutti i nominativi sul Personal Computer utilizzando il programma dedicato *(Software fornibile a richiesta).*
- Spegnere la pulsantiera e il Personal Computer.
- Collegare la porta seriale del PC alla presa stereo **PC** presente sul retro della pulsantiera con un cavetto collegato come in figura.

## *- Editing a User*

*- Select the user you want to edit and press .*
*- Select "Edit" and press .*
*To delete or edit the contact you can **overwrite** the new text on the existing one or **delete** it completely and then re-write the new contact.*
*a) **Overwriting.** To change the contact (or individual characters), position the cursor on the first character to be changed and proceed as described in paragraph* "Entering a new user".
*b) **Deleting**. Place the cursor at the bottom of the text (or on the character next to the one to be deleted) and press **4** to delete the previous characters. Rewrite the new text as described in paragraph* "Entering a new user".

*At the end of procedure, press to confirm, the display shows the user's address.*
*Make any changes to the address (by pressing ✗ to delete it and rewriting the new address) and press to confirm the changes made.*

## *- Editing an alias*

*To change the Alias code, you must:*
*- elect the user to whom you want to associate the alias and press ;*
*- select "Edit Alias" and press ;*
*- dial the numeric code (press ✗ to delete any previously code programmed) and press to confirm.*

## *- Deleting a user*

*- Select the contact and press .*
*- Select "Delete" and press .*
*- Select **No** to exit without deleting the user or **Yes** to permanently delete the user, after a short wait the list of users is again displayed.*

## *- Sort order*

*Allows you to set the sort order of the list of contacts from the directory.*
*- Select "Sorting type" and press , the display shows: Name, Address, Alias.*
*- Select:*
  *- **Name** to sort the contacts in alphabetical order (from A to Z);*
  *- **Address** to sort the contacts according to the relevant address (from 4 to 53);*
  *- **Alias** to sort the contacts according to the alias address (from 0 to 9999).*

## *- Deleting all contacts in the directory*

*- Select "Delete all" and press .*
*- Select **No** to exit without making any changes or **Yes** to delete all the contacts in the directory.*

## *- Restore all your contacts in the directory*

*This function can be used to restore the previous electronic directory after an unwanted erasing of the directory names.*
*- Select "Recovery all" and press .*
*- Select **No** to exit without recovering or **Yes** to restore the contacts mistakenly deleted.*

## *● Loading contacts by PC*

*You can load names directly from your PC.*
- *Load the user-names on the PC using the Farfisa software application* (supplied on demand).
- *Turn OFF the push-button panel and the PC.*
- *Connect the PC serial port to the stereo jack on the back of the push-button panel with a cable as shown in the figure below.*

*Porta seriale del PC* *Spina stereo Ø=2,5mm*

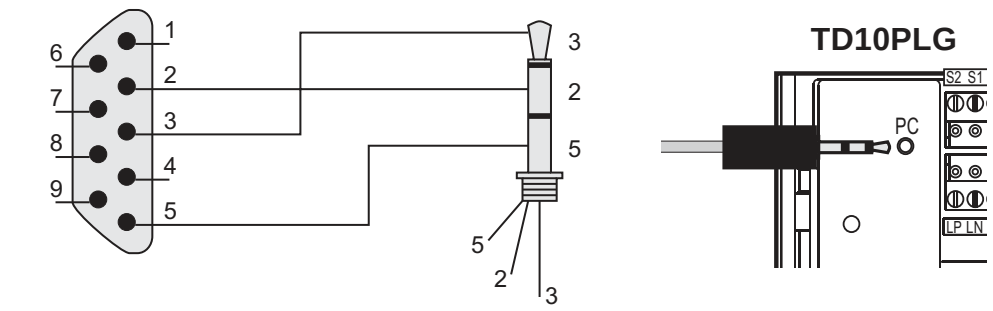


- Accendere il PC e poi la pulsantiera.
- Seguire le istruzioni fornite con il software.
- Verificare lo stato di avanzamento del trasferimento dati entrando nella modalità visualizzazione rubrica della pulsantiera **TD10PLG**. Al termine del trasferimento dei nominativi la pulsantiera provvederà a cancellare gli eventuali nominativi precedentemente inseriti.
- Spegnere la pulsantiera e poi il PC.
- Scollegare dal PC e dalla pulsantiera il cavetto.

## ● Scelta della lingua

- Entrare in programmazione come descritto nel paragrafo *"Entrare in programmazione".*
- Selezionare "Lingua" e premere 🔔; sul display apparirà la lista delle lingue disponibili.
- Selezionare la lingua preferita con i tasti ∧∨ e premere 🔔.

## ● Indirizzi funzione P1 e P2

Collegando un pulsante ai morsetti P1 e un altro ai morsetti P2 è possibile effettuare le seguenti funzioni:

- **attivazione dei 2 relè** della tastiera assegnando ai pulsanti l'indirizzo 0 (zero); P1 aziona il relè 1 mentre P2 aziona il relè 2 *(programmazione di fabbrica)*;
- **chiamate dirette a 2 utenti interni** assegnando ad ogni pulsante l'indirizzo che corrisponde al numero del gruppo del parametro **KP..x** dell'utente che si desidera chiamare.

Per associare gli indirizzi ai pulsanti, occorre:

- entrare in programmazione come descritto nel paragrafo *"Entrare in programmazione";*
- selezionare "Indirizzi" e premere 🔔; sul display appare P1 e P2;
- selezionare "P1" (o P2) e premere 🔔; si visualizza l'indirizzo precedentemente programmato;
- cancellare l'indirizzo esistente premendo ✗;
- inserire l'indirizzo dell'interno che si desidera chiamare con il pulsante *(da 4 a 53 o 0 per attivare i relè)* e premere 🔔.

Eseguire la stessa procedura per programmare l'altro pulsante.

## ● Durate

Questa programmazione permette di modificare la durata della visualizzazione dell'utente chiamato ed il tempo di attivazione dei relè 1 e 2. Per la modifica occorre:

- entrare in programmazione come descritto nel paragrafo *"Entrare in programmazione";*
- selezionare "Durate" e premere 🔔; sul display appare: Chiamata, Relè 1 e Relè 2.

### - Chiamata

- Selezionare "Chiamata" e premere 🔔; compare il valore precedentemente programmato *(di fabbrica è 30 secondi)*.
- Cancellare il valore esistente premendo ✗;
- Inserire il nuovo valore compreso tra 25 e 60 *(secondi)* e premere 🔔.

### - Relè 1

- Selezionare "Relè 1" e premere 🔔; compare il valore precedentemente programmato *(di fabbrica è 3 secondi)*.
- Cancellare il valore esistente premendo ✗;
- Inserire il nuovo valore compreso tra 0 e 60 *(secondi)* e premere 🔔.

PC serial port Stereo jack Ø=2.5mm

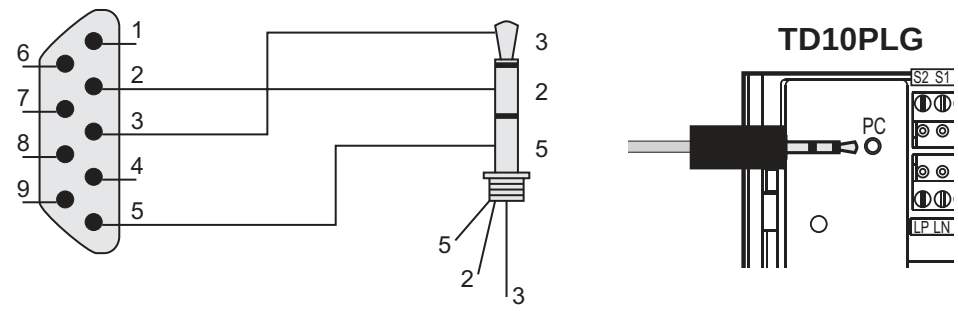


- *Turn on the PC and then the push-button panel.*
- *Follow the instructions provided with the software.*
- *Check the download progress by accessing the display mode of the directory on the **TD10PLG** keyboard.*
  *When the contacts are all transferred the keyboard will delete any contacts previously entered.*
- *Turn off the push-button panel and then the PC.*
- *Disconnect the cable from the PC and the push-button panel.*

## ● *Language choice*

- *Access the programming mode as described in the section* "Enter the programming mode".
- *Select "Language" and press 🔔, the display will show the list of available languages.*
- *Select your preferred language with the ∧∨ buttons and press 🔔.*

## ● *Addresses function P1 and P2*

*Connecting two push-buttons to terminals P1 and P2 it is possible:*

- ***direct activation of the 2 relays** of the keypad assigning the address 0 (zero) to both the push-buttons; P1 will activate relay 1 while P2 will activate relay 2* (factory programming);
- ***direct call to two users** (priority calls) assigning to each push-button an address which must correspond to the user group number defined by the KP..x parameter of the user to be called.*

*To assign the addresses to the push-buttons it is necessary:*

- *access the programming mode as described in the section* "Enter the programming mode";
- *select "Addresses" and press 🔔, the display shows P1 and P2.*
- *select "P1" (or P2) and press 🔔; the previously programmed address*;
- *delete the existing address by pressing ✗;*
- *enter the address of the extension you want to call with the button (from 4 to 53 or 0 to activate the relays) and press 🔔.*

*Make the same operations to program the other push-button.*

## ● *Timing*

*Such a programming allows to modify the time for which a called user stays on the display and the activation time of relays 1 and 2. To modify the parameters it is necessary:*

- *access the programming mode as described in the section* "Enter the programming mode";
- *select "Timing" and press 🔔, the display shows: Call, Relay 1 and Relay 2.*

### - *Call*

- *Select "Call" and press 🔔; the previously programmed address* (default is 30 seconds).
- *Delete the existing value by pressing ✗.*
- *Enter the new value between 25 and 60* (seconds) *and press 🔔.*

### - *Relay 1*

- *Select "Relay 1" and press 🔔; the previously programmed address* (default is 3 seconds).
- *Delete the existing value by pressing ✗.*
- *Enter the new value between 0 and 60* (seconds) *and press 🔔.*

**- Relè 2**

- Selezionare "Relè 2" e premere 🔔; compare il valore precedentemente programmato *(di fabbrica è 3 secondi)*;
- Cancellare il valore esistente premendo ✗;
- Inserire il nuovo valore compreso tra 0 e 60 *(secondi)* e premere 🔔.

## ● Maschera

Quando la pulsantiera è a riposo, nella parte superiore del display, appare una scritta che può essere sostituita con una personalizzata (es. Residenza Belvedere, Condominio Dante, ecc.).

- Entrare in programmazione come descritto nel paragrafo *"Entrare in programmazione";*
- Selezionare "Maschera" e premere 🔔; sul display appare la scritta attuale.
- Inserire la nuova scritta come indicato nel paragrafo *"Inserimento nuovo utente"*.
- Premere 🔔 per confermare ed uscire.

## ● LCD

Il contrasto e il colore di fondo del display possono essere variati nel seguente modo:

- entrare in programmazione come descritto nel paragrafo *"Entrare in programmazione";*
- selezionare "LCD" e premere 🔔; sul display appare: Retroilluminazione e Contrasto.

**- Retroilluminazione**

Il colore di fondo dello schermo è la combinazione dei tre colori rosso, verde e blu; per cambiarlo occorre:

- selezionare "Retroilluminazione" e premere 🔔; appare: Rosso, Verde e Blu;
- selezionare il colore e variarlo utilizzando i tasti ∧∨; premere 🔔 per la conferma;
- ripetere quest'operazione per variare gli altri colori oppure uscire premendo ✗.

**- Contrasto**

Per variare il contrasto dello schermo, occorre:

- selezionare "Contrasto" e premere 🔔; appare una barra orizzontale con indicato il valore di contrasto attuale;
- utilizzare i tasti ∧∨ per variarlo e premere 🔔.

## ● Varie

Al suo interno si possono abilitare o disabilitare le seguenti funzioni:

- **X per PWD.** Utilizzo del tasto ✗ (al posto di 00+🔔) per entrare in modalità immissione password di azionamento dei relè e per accedere alle programmazioni *(Esempio: premere ✗ + password + 🔔).*
  - **SI** attiva il tasto ✗ per questa funzione.
  - **NO** rimane disattivato.
- **Tutte le PWD.** Consente l'estensione del numero massimo di password utenti portandole da 20 a 250 (relè 1 da 1 a 125; relè 2 da 126 a 250).
  - **SI** abilita 250 password.
  - **NO** abilita 20 password.
- **Disabilita toni.** Attiva/disattiva i toni della tastiera.
  - **Si** disabilita tutti i toni della tastiera.
  - **NO** attiva tutti i toni.

Per accedere alle programmazioni, occorre:

- entrare in programmazione come descritto nel paragrafo *"Entrare in programmazione";*
- selezionare "Varie" e premere 🔔; sul display appare: ✗ **per PWD**, **Tutte le PWD** e **Disabilita toni**;
- selezionare la funzione desiderata con i tasti ∧∨ e premere 🔔;
- scegliere **Si** o **NO** con i tasti ∧∨ e premere 🔔 per la conferma.
- proseguire con le altre programmazioni o ritornare alla lista delle programmazioni, premendo ✗.

***- Relay 2***

- *Select "Relay 2" and press 🔔; the previously programmed address* (default is 3 seconds).
- *Delete the existing value by pressing ✗.*
- *Enter the new value between 0 and 60* (seconds) *and press 🔔.*

## *● Mask*

*When the keyboard is at rest, the upper part of the display shows a writing that can be replaced with a customized one (e.g. Belvedere Residence, Dante building, etc..).*

- *Access the programming mode as described in the section* "Enter the programming mode".
- *Select "Mask" and press 🔔, the display shows the actual message.*
- *Insert the new words as described in paragraph* "Entering a new user".
- *Press 🔔 to confirm and exit.*

## *● LCD*

*The contrast and the background colour of the display can be changed as follows:*

- *access the programming mode as described in the section* "Enter the programming mode";
- *select "LCD" and press 🔔, the display shows: Backlighting and Contrast.*

***- Backlighting***

*Backlighting color is the combination of the three colours red, green and blue; to change it is necessary:*

- *select "Backlighting" and press 🔔; the display shows: Red, Green and Blue;*
- *select a colour and use the buttons ∧∨ to change it; press 🔔 to confirm;*
- *repeat the same operation to modify the other two colours or exit by pressing ✗.*

***- Contrast***

*To change the contrast of the screen, you must:*

- *select "Contrast" and press 🔔, a horizontal bar indicating the current contrast value is shown;*
- *use the buttons ∧∨ to change it and press 🔔.*

## *● Miscellaneous*

*Inside, you can enable or disable the following functions:*

- ***Key X for PWD**. Using the button ✗ (instead of 00+🔔) to enter the mode storing password to operate a relay and access the programming mode* (Example: press ✗ + Password + 🔔).
  - ***YES** enables the button ✗ for this function.*
  - ***NO** remains disabled.*
- ***Extended PWD**. Allows the activation of all user passwords increasing their number from 20 to 250 (relay 1 from 1 to 125; relay 2 from 126 to 250).*
  - ***YES** enables 250 passwords.*
  - ***NO** enables 20 passwords.*
- ***Disable tone.** Enable/disable keypad tones.*
  - ***YES** disables all keypad tones.*
  - ***NO** enables all the tones.*

*To access the programming mode, you must:*

- *access the programming mode as described in the section* "Enter the programming mode";
- *select "Misc." and press 🔔; the display shows: **Key ✗ for PWD**, **Extended PWD** and **Disable tone**;*
- *select the desired function with keys ∧∨ and press 🔔;*
- *choose **YES** or **NO** with ∧∨ and press 🔔 to confirm;*
- *continue with other programming or return to the list of programming by pressing ✗.*

● **Default.**
Per riportare la tastiera alla programmazione di fabbrica e quindi cancellare tutte le variazioni effettuate in fase di programmazione, occorre:
- selezionare "Default" e premere ; sul display appare **No** e **Si**;
- premere **No** per ritornare al menu precedente senza eseguire alcuna modifica; premere **Si** per ripristinare le programmazioni di fabbrica e cancellare le programmazioni recenti.

**Attenzione!!** Questa funzione non cancella la rubrica, le password utenti e la password amministratore.

● **Versione.** Informa della versione software della tastiera.

● **Ripristino Password amministratore.**
In caso di smarrimento della password amministratore è possibile ripristinarla al valore di fabbrica (0039) nel seguente modo:
- **togliere** tensione alla pulsantiera;
. **premere** contemporaneamente i tasti **1, 3** e **0**;
- **ridare tensione** alla pulsantiera e continuare a tenere premuti i tasti **1, 3** e **0** fino alla visualizzazione della scritta "Password Amministratore Default"
- **rilasciare** i tasti; la password amministratore **0039** è ripristinata.

● **Default.**
*To restore the keypad setting made at the factory and then delete all changes made during programming you must:*
- *select "Default" and press ; the display shows **No** and **Yes**;*
- *select **No** to exit to the previous menu; press **Yes** to restore the default settings and delete the recently ones made.*

***Warning!!*** *This function doesn't erase the electronic directory, user password and administrator password.*

● ***Release.*** *Inform about the software version of the keyboard.*

● ***Restoring the Administrator Password.***
*If you lose the administrator password you can reset the factory one assigned by default (0039) as follows:*
- ***cut** the power supply to the keyboard;*
- *simultaneously **press** the buttons **1, 3** and **0**;*
- ***restore voltage** to the keyboard and hold pressed the buttons **1, 3** and **0** until the message "Default Admin. Password" is displayed;*
- ***release** the buttons; now the password **0039** is restored.*

# 4 FUNZIONAMENTO

Controllare che i collegamenti dell'impianto siano effettuati correttamente. Mettere in funzione l'impianto collegando a rete l'alimentatore; la pulsantiera visualizza per 5 secondi "*TD10PLG Release .....*" e poi "*Premere ∧∨ o comporre numero e premere 🔔 per inviare la chiamata"*.
Comporre il numero o selezionare il nome dell'utente desiderato (se precedentemente memorizzato) premendo i tasti ∧ o ∨ per la ricerca, verificarne l'esattezza sul display e premere il tasto 🔔 per eseguire la chiamata.
In caso di errore, premere il tasto ✗ e comporre il numero esatto.
Se la linea è libera si udirà il tono di conferma e sul display appare "*Chiamata in corso* ----"; il modulo **PL10G** effettuerà la chiamata in conformità alla propria programmazione.
I numeri non inviati o non cancellati scompaiono dal display dopo il tempo programmato in "Durate / Chiamata" (di fabbrica = 30 secondi).

### Attivazione dei relè

Dalla pulsantiera è possibile azionare i 2 relè componendo le password a 4 cifre precedentemente programmate.

### Procedura di attivazione

- Sulla tastiera comporre **00**
- Premere 🔔; sul display appare un riquadro preceduto dalla scritta "*Password "*
- Comporre, entro 5 secondi, la password personale di accesso; ogni cifra inserita viene visualizzata col simbolo #.
- Premere 🔔; si aziona il relè, si udirà un tono di conferma ed appare sul display *"Relè .. ON".*

Ripetere le operazioni descritte in precedenza per attivare l'altro relè.

Se opportunamente programmato, si può accedere alla "procedura di attivazione dei relè" anche in maniera semplificata *(vedi paragrafo "Varie" a pagina 9)*:

**✗ + Password + 🔔**

# *4 OPERATION*

*Check that all connections are correct. Connect the power supply unit to the mains; the push-button panel automatically checks the status of the line displaying for 5 seconds* "TD10PLG / Release....." *and then* "Press ∧∨ or dial the user number and press 🔔 to call the user".
*Dial the number or select the desired user name (if previously stored) by pressing the ∧ or ∨ buttons, once the desired user name appears on the display press the 🔔 to make a call.*
*In case of error press ✗ (only before sending the call) and dial the correct to number.*
*If the line is free, you will hear a confirmation tone and the display shows* "Call in progress---"*;* ***PL10G*** *module will make the call according to its programming.*
*Not confirmed or not erased users or numbers will disappear automatically from the display after the time programmed in "Timing/ Call"* (30 seconds from factory).

### *Relays activation*

*You can activate the 2 relays on the keyboard by dialling the 4-digit passwords previously stored.*

### *Activation procedure*

- *On the keyboard dial* ***00***
- *Press 🔔; the display shows a box preceded by the word* "Password".
- *Dial the personal access code within 5 seconds; each digit is visualized with #.*
- *Press 🔔; the relay is enabled, you will hear a confirmation tone and the display shows* "Relay.. ON ".

*Repeat the operations described previously to activate the other relay.*

*If properly programmed you can access the "relays activation" function with the following simplified procedure* (see paragraph "Miscellaneous" on page 9):

***✗ + Password + 🔔***

**CERTIFICATO DI GARANZIA**
**(condizioni valide solo per il Territorio Italiano)**

La garanzia ha la durata di **24** mesi dalla data di acquisto, accertata o accertabile, e viene esercitata dalla Ditta rivenditrice e, tramite questa, dai Centri Assistenza Tecnica Autorizzati FARFISA.
La garanzia deve essere esercitata, pena la decadenza, entro **otto** giorni dalla scoperta del difetto.

LA GARANZIA NON E' VALIDA SE NON DATATA E VIDIMATA CON TIMBRO E FIRMA DEL RIVENDITORE ALL'ATTO DELL'ACQUISTO. CERTIFICATO UNICO ED INSOSTITUIBILE.

MATRICOLA - *SET NUMBER* - MATRICULE APPAREIL - *N° MATRICULA* - N° DE MATRICULA - *SERIENNUMMER*

FARFISA INTERCOMS

DATA DI ACQUISTO - *DATE OF PURCHASE* - DATE D'ACHAT - *FECHA DE COMPRA* - DATA DE COMPRA - *EINKAUFSDATUM*

TIMBRO E FIRMA DEL RIVENDITORE
*DEALER'S NAME AND ADDRESS*
NOM ET ADRESSE DU REVENDEUR
*NOMBRE Y DIRECCION DEL DISTRIBUIDOR*
CARIMBO E ASSINATURA DO REVENDEDOR
*STÄMPEL DES HÄNDLERS*

Cod.
52705260

Smaltire il dispositivo secondo quanto prescritto dalle norme per la tutela dell'ambiente.
*Dispose of the device in accordance with environmental regulations.*
Écouler le dispositif selon tout ce qu'a été prescrit par les règles pour la tutelle du milieu.
*Eliminar el aparato según cuánto prescrito por las normas por la tutela del entorno.*
Disponha do dispositivo conforme regulamentos ambientais.
*Werden Sie das Gerät in Übereinstimmung mit Umweltregulierungen los.*

La ACI Srl Farfisa Intercoms si riserva il diritto di modificare in qualsiasi momento i prodotti qui illustrati.
*ACI Srl Farfisa Intercoms reserves the right to modify the products illustrated at any time.*
La ACI Srl Farfisa Intercoms se réserve le droit de modifier à tous moments les produits illustrés.
*ACI Srl Farfisa intercoms se reserva el derecho de modificar en cualquier momento los productos ilustrados aquí.*
E' reservada à ACI Srl Farfisa intercoms o direito de modificar a qualquer momento os produtos aqui ilustrados.
*Änderungen vorbehalten.*

**ACI srl Farfisa Intercoms**
Via E. Vanoni, 3 • 60027 Osimo (AN) • Italy
Tel: +39 071 7202038 (r.a.) • Fax: +39 071 7202037 • e-mail: info@acifarfisa.it • www.acifarfisa.it