FARFISA INTERCOMS

art. *EX320*

Citofono modulare elettronico serie Exhito
Electronic modular intercom serie Exhito
Combiné électronique modulaire série Exhito
Teléfono electrónico modular serie Exhito
Telefone de porta electrónico modulare Exhito
Modulares elektronisches Haustelefon Exhito

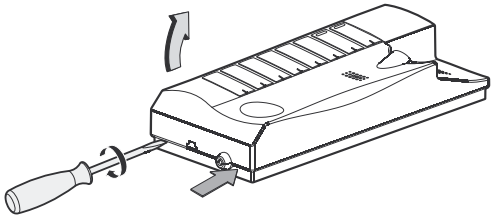

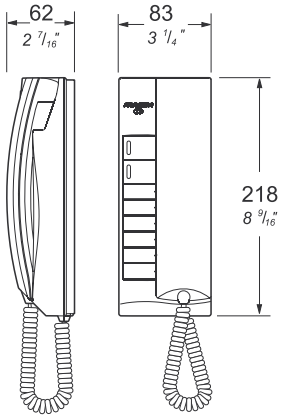

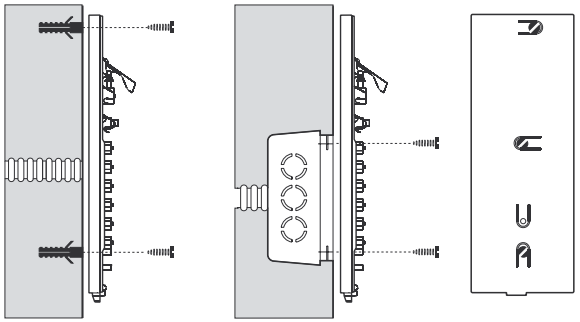

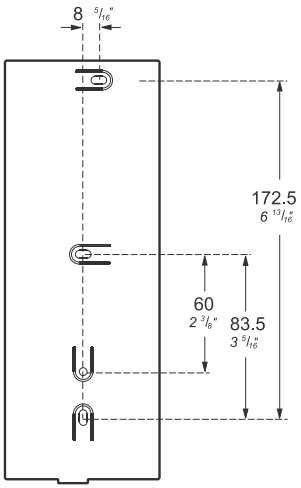

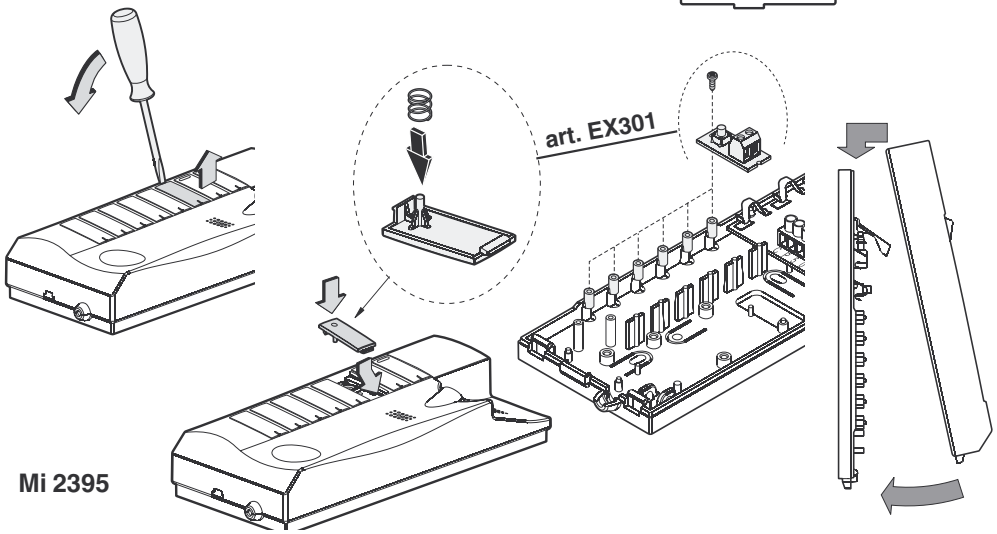

Mi 2395

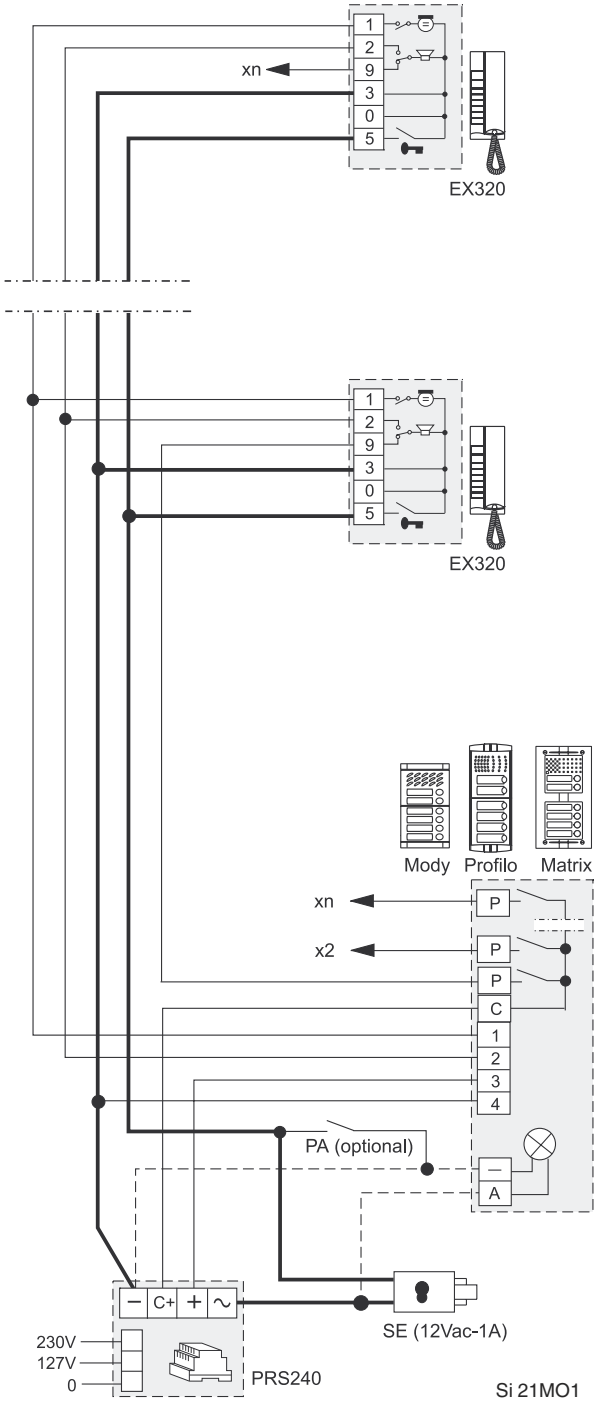

I conduttori in grassetto hanno una sezione minima di 0,75mm²
The cables in bold faces type have a minimum cross section of 0.75mm²
Les conducteurs en caractères gras sont une section minimum de 0,75mm²
Los conductores en negrita tienen una sección mínima de 0.75mm²
Os condutores representados a traço grosso têm uma secção mínima de 0,75mm²
Die fettgedruckten Leiter haben einen Querschnitt von mind.0,75mm²

PA
Pulsante apriporta
Door release push-button
Bouton-poussoir ouvre-porte
Pulsador abrepuerta
Botão para abrir a porta
Türöffnertaste

SE
Serratura elettrica
Electric door lock
Gâche électrique
Cerradura eléctrica
Fechadura eléctrica
elektrisches Türschloss

Si 21MO1

Cod. 52704230

ACI srl Farfisa Intercoms
Via E. Vanoni, 3 • 60027 Osimo (AN) • Italy • Tel: +39 071 7202038 (r.a.) • Fax: +39 071 7202037 • e-mail: info@acifarfisa.it • www.acifarfisa.it