Mi 2413

Art. AG30ED

Gruppo fonico serie Agorà per impianti citofonici 1+1
Agorà series electric door speaker for 1+1 intercom systems
Module phonique série Agorà pour les installations d'interphonie 1+1
Grupo fónico serie Agorà para las instalaciones de portero eléctrico 1+1
Grupo fónico serie Agorà para instalações telefónicas de porta 1+1
Türfreisprecheinrichtung Agorà für 1+n Türsprechanlagen

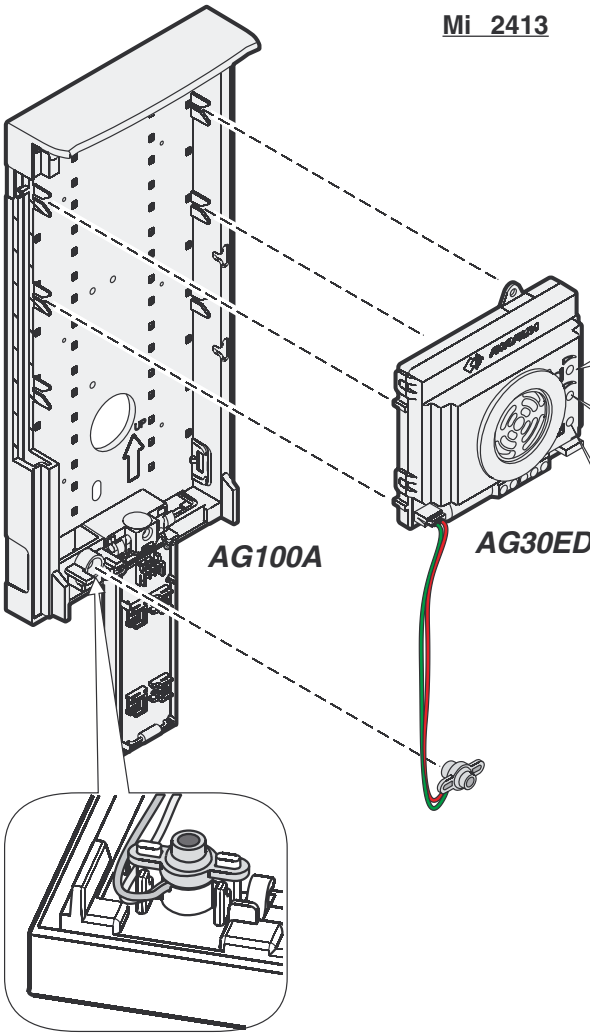

Regolazione volume trasmissione
Transmitter adjustable volume
Réglage du volume transmission
Regulación del volumen de transmisión
Regulador volume transmissão
Lautstärkenregelung für Mikrofon

Regolazione volume ricezione
Receiver adjustable volume
Réglage du volume réception
Regulación del volumen de recepción
Regulador volume recepção
Lautstärkenregelung für Lautsprecher

Regolazione innesco (effetto Larsen)
Anti-feedback (Larsen effect) adjustment
Réglage de l'effet Larsen
Regulación del efecto Larsen
Regulação do efeito Larsen
Regelung der Rückkopplung

Cod. 52704450

Morsetti
A Alimentazione 13Vca-0,1A
- Massa
1 Canale fonia ricezione-trasmissione/apriporta/chiamata
S Serratura

Regolazione dell'Antilocale
- Eseguire la chiamata dal posto esterno e sollevare il microtelefono di un citofono.
- Nella pulsantiera togliere il microfono dall'apposita sede, portarlo sopra l'altoparlante del gruppo fonico e regolare il trimmer fino ad ottenere l'annullamento del fischio (effetto Larsen).
- Riporre il microfono nell'apposita sede.

Terminals
A *Power supply 13VAC-0.1A*
- *Ground*
1 *Reception-transmission / door releasing / call*
S *Electric lock*

Anti-feedback adjustment (Antilocale)
- *Make a call from the door station and pick up the handset of one of the intercoms.*
- *Remove the microphone from its housing inside the pushbutton panel, place it on the loudspeaker of the electric door answering system and adjust the trimmer until the feedback stops.*
- *Replace the microphone in its housing.*

Bornes
A Alimentation 13Vca-0,1A
- Masse
1 Ligne de réception-transmission / ouvre-porte / appel
S Gâche électrique

Réglage de l'Antilocale
- Effectuer l'appel è partir du poste externe et soulever le combiné d'un interphone.
- Dans la plaque de rue, enlever le microphone de son emplacement, le placer au-dessus du module phonique et régler le trimmer jusqu'à l'annulation du sifflement (effet Larsen).
- Repositionner le microphone dans son siège.

Terminales
A *Alimentación 13Vca-0,1A*
- *Masa*
1 *Canal fonía recepción-transmisión / apriporta / llamada*
S *Cerradura*

Regulación del efecto Larsen
- Hacer una llamada desde la placa de calle y descolgar el microteléfono de un teléfono.
- En la placa de calle sacar el micrófono de su sede, llevarlo sobre el altavoz del grupo fónico y regular el trimmer hasta obtener la cancelación del silbido (efecto Larsen).
- Volver a poner el micrófono del grupo fónico en su sitio.

Bornes
A Alimentação 13Vca-0,1A
- Massa
1 Canal fónico rècepção-transmissão/abre-porta/chamada
S Fechadura

Regulação do Antilocal
- *Fazer a chamada do posto externo e levantar o microtelefone dum telefone de porta.*
- *Da botonneira remover o microfone de seu alojamento, o colocar sobre o alto-falante do grupo fónico e regular o trimmer até obtér a eliminação do assobio (efeito Larsen).*
- *Pôr o microfone do porteiro de novo no próprio lugar.*

Anschlußklemmen
A *Stromversorgung 13Vac; 0,1A*
- *Masse*
1 *Sprechweg Ein-/Ausgang; Türöffnung; Anruf*
S *Türöffner*

Einstellung des Anti-feedback
- *Von der Türstation aus anrufen, den Hörer eines Sprechgerätes abheben.*
- *Das Mikrofon der Klingelplatte entfernen und es über den Lautsprecher der Türsprechanlage legen und den Anti-feedback-Trimmer ( ) so einstellen, daß kein Pfeifen mehr zu vernehmen ist (Larsen-Effekt).*
- *Das Mikrofon der Türsprechanlage wieder zurücklegen.*

ACI Srl Farfisa Intercoms • Via E. Vanoni, 3 • 60027 Osimo (AN) • Italy • Tel: +39 071 7202038 (r.a.) • Fax: +39 071 7202037 • e-mail: info@acifarfisa.it • www.acifarfisa.it

Morsetti
A Alimentazione 13Vca-0,1A
- Massa
1 Canale fonia ricezione-trasmissione/apriporta/chiamata
S Serratura

Regolazione dell'Antilocale
- Eseguire la chiamata dal posto esterno e sollevare il microtelefono di un citofono.
- Nella pulsantiera togliere il microfono dall'apposita sede, portarlo sopra l'altoparlante del gruppo fonico e regolare il trimmer fino ad ottenere l'annullamento del fischio (effetto Larsen).
- Riporre il microfono nell'apposita sede.

Terminals
A *Power supply 13VAC-0.1A*
- *Ground*
1 *Reception-transmission / door releasing / call*
S *Electric lock*

Anti-feedback adjustment (Antilocale)
- *Make a call from the door station and pick up the handset of one of the intercoms.*
- *Remove the microphone from its housing inside the pushbutton panel, place it on the loudspeaker of the electric door answering system and adjust the trimmer until the feedback stops.*
- *Replace the microphone in its housing.*

Bornes
A Alimentation 13Vca-0,1A
- Masse
1 Ligne de réception-transmission / ouvre-porte / appel
S Gâche électrique

Réglage de l'Antilocale
- Effectuer l'appel è partir du poste externe et soulever le combiné d'un interphone.
- Dans la plaque de rue, enlever le microphone de son emplacement, le placer au-dessus du module phonique et régler le trimmer jusqu'à l'annulation du sifflement (effet Larsen).
- Repositionner le microphone dans son siège.

Terminales
A *Alimentación 13Vca-0,1A*
- *Masa*
1 *Canal fonía recepción-transmisión / apriporta / llamada*
S *Cerradura*

Regulación del efecto Larsen
- Hacer una llamada desde la placa de calle y descolgar el microteléfono de un teléfono.
- En la placa de calle sacar el micrófono de su sede, llevarlo sobre el altavoz del grupo fónico y regular el trimmer hasta obtener la cancelación del silbido (efecto Larsen).
- Volver a poner el micrófono del grupo fónico en su sitio.

Bornes
A Alimentação 13Vca-0,1A
- Massa
1 Canal fónico rècepção-transmissão/abre-porta/chamada
S Fechadura

Regulação do Antilocal
- *Fazer a chamada do posto externo e levantar o microtelefone dum telefone de porta.*
- *Da botonneira remover o microfone de seu alojamento, o colocar sobre o alto-falante do grupo fónico e regular o trimmer até obtér a eliminação do assobio (efeito Larsen).*
- *Pôr o microfone do porteiro de novo no próprio lugar.*

Anschlußklemmen
A *Stromversorgung 13Vac; 0,1A*
- *Masse*
1 *Sprechweg Ein-/Ausgang; Türöffnung; Anruf*
S *Türöffner*

Einstellung des Anti-feedback
- *Von der Türstation aus anrufen, den Hörer eines Sprechgerätes abheben.*
- *Das Mikrofon der Klingelplatte entfernen und es über den Lautsprecher der Türsprechanlage legen und den Anti-feedback-Trimmer ( ) so einstellen, daß kein Pfeifen mehr zu vernehmen ist (Larsen-Effekt).*
- *Das Mikrofon der Türsprechanlage wieder zurücklegen.*

ACI Srl Farfisa Intercoms • Via E. Vanoni, 3 • 60027 Osimo (AN) • Italy • Tel: +39 071 7202038 (r.a.) • Fax: +39 071 7202037 • e-mail: info@acifarfisa.it • www.acifarfisa.it

Mi 2413

Art. AG30ED

Gruppo fonico serie Agorà per impianti citofonici 1+1
Agorà series electric door speaker for 1+1 intercom systems
Module phonique série Agorà pour les installations d'interphonie 1+1
Grupo fónico serie Agorà para las instalaciones de portero eléctrico 1+1
Grupo fónico serie Agorà para instalações telefónicas de porta 1+1
Türfreisprecheinrichtung Agorà für 1+n Türsprechanlagen

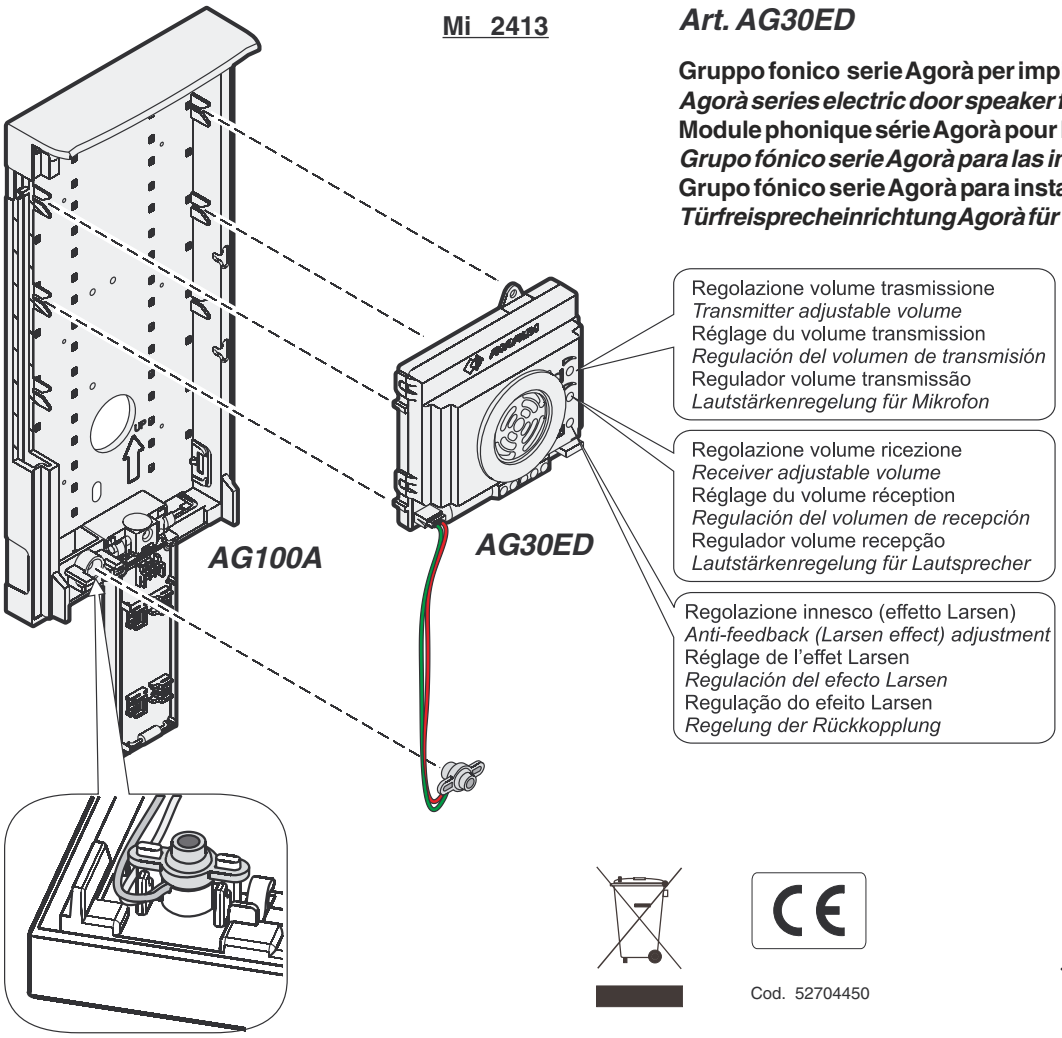

Cod. 52704450

FARFISA INTERCOMS